±0,000 = 175,800
Souřadný systém: JTSK
Výškový systém: BpV

KOOPERACE VE SPEC. PROFESI			EI-PROJEKT s.r.o.
D.1.4.6 - SILNOPROUDÁ ELEKTROTECHNIKA, BLESKOSVOD			Nemanická 440/14,
ZODP. INŽENÝR PROJEKTU	VEDOUCÍ PROJEKTU	ZPRACOVAL	370 10 České. Budějovice
Jitka Marková	Jitka Marková	Michal Adensam, DiS.	tel.: +420 387 018 150
			info@eiprojekt.cz

EI-PROJEKT

Pelčák a partner, s.r.o., autor návrhu, projektu. Tento výkres požívá ochrany dle zákona č. 121/2000 Sb. Originál tohoto výkresu a návrh řešení na něm zobrazený jsou majetkem autora, společnosti Pelčák a partner, s.r.o.
Tento výkres nesmí být, vyjma zřejmého účelu, pro nějž byl pořízen, používán a žádným jiným způsobem nerespektujícím ustanovení zákona č. 121/2000 Sb. nebo dohodu stavebníka a autora poskytnut žádné třetí osobě.

AUTOR:	VEDOUCÍ PROJEKTU:	VYPRACOVAL:	KONTROLA:
prof. Ing. arch. Petr Pelčák	Ing. arch. David Vahala		

PELČÁK A PARTNER
ARCHITEKTI
Pelčák a partner, s.r.o., Náměstí 28. října 17, Brno 602 00 CZ
tel.:+420 545 215 138; www.pelcak.cz; info@pelcak.cz

STAVEBNÍK:
UNIVERZITA JANA EVANGELISTY PURKYNĚ V ÚSTÍ NAD LABEM
Pasteurova 1 Ústí nad Labem 400 96 Česká republika

MÍSTO STAVBY:
Kampus UJEP
Pasteurova 1
400 96 Ústí nad Labem

NÁZEV ZAKÁZKY:
CENTRUM PŘÍRODOVĚDNÝCH A TECHNICKÝCH OBORŮ (CPTO)
id. č. EDS: 133D21W002203

ČÍSLO ZAKÁZKY: 116
DATUM: prosinec 2016

STUPEŇ PROJEKTOVÉ DOKUMENTACE:
DOKUMENTACE PRO PROVEDENÍ STAVBY

MĚŘÍTKO:

OBJEKT:
SOUBOR OBJEKTŮ

PARÉ:

ČÁST - PROFESE:
D.1.4.6 - SILNOPROUDÁ ELEKTROTECHNIKA, BLESKOSVOD

DOKUMENT - VÝKRES:
SCHÉMA ROZVADĚČE R3.2

ČÍSLO VÝKRESU: **D.1.4.6.c.09**

REVIZE:

R3.2

* NAPĚŤOVÁ SOUSTAVA : 400V/230V, stř.50Hz, TN – C – S
* OCHRANA : AUTOMATICKÝM ODPOJENÍM OD ZDROJE, PROUDOVÝMI CHRÁNIČI
* TYP : OCELO–PLECHOVÝ SKŘÍŇOVÝ ROZVADĚČ, VOLNĚ STOJÍCÍ
  3 POLE
* ROZMĚRY : 3x 1000x2000x400 (š x v x h)

POZNÁMKA :
– DÉLKA VODIČŮ PŘÍVODNÍCH FÁZOVÝCH A UZEMŇOVACÍCH SVODŮ PŘEPĚŤOVÝCH OCHRAN MUSÍ SPLŇOVAT PODMÍNKY ČSN 33–2000–5–534, VZDÁLENOST NESMÍ BÝT VĚTŠÍ NEŽ 1,0m, ABY BYLA ZARUČENA OCHRANNÁ ÚROVEŇ ZA PŘEPĚŤOVOU OCHRANOU.

	VÝKON INSTALOVANÝ :	SOUDOBOST:	VÝKON SOUDOBÝ :
OSVĚTLENÍ	15,0 kW	0,8	12,0 kW
ZÁSUVKY	60,0 kW	0,4	24,0 kW
MaR	10,0 kW	0,6	6,0 kW
SLP	3,0 kW	0,7	2,0 kW
OSTATNÍ	42,0 kW	0,6	26,0 kW
CELKEM	130,0 kW		70,0 kW

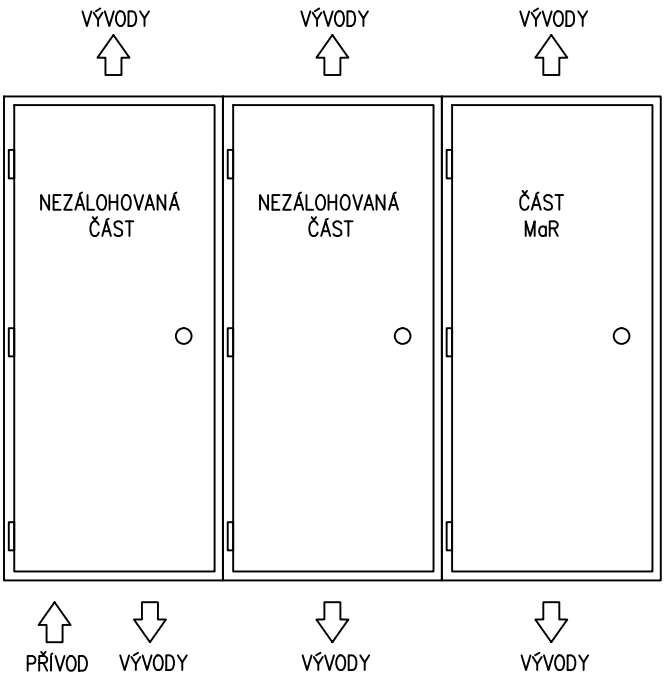

* INSTALOVANÝ PŘÍKON : CELKEM Pi = 130,0 kW
* SOUDOBÝ PŘÍKON : Ps = 70,0 kW
* JMENOVITÝ PROUD : In = 110 A
* KRYTÍ : IP 40/20
* BÍLÁ BARVA
* PŘÍVOD : SPODEM
* VÝVODY : HOREM, SPODEM

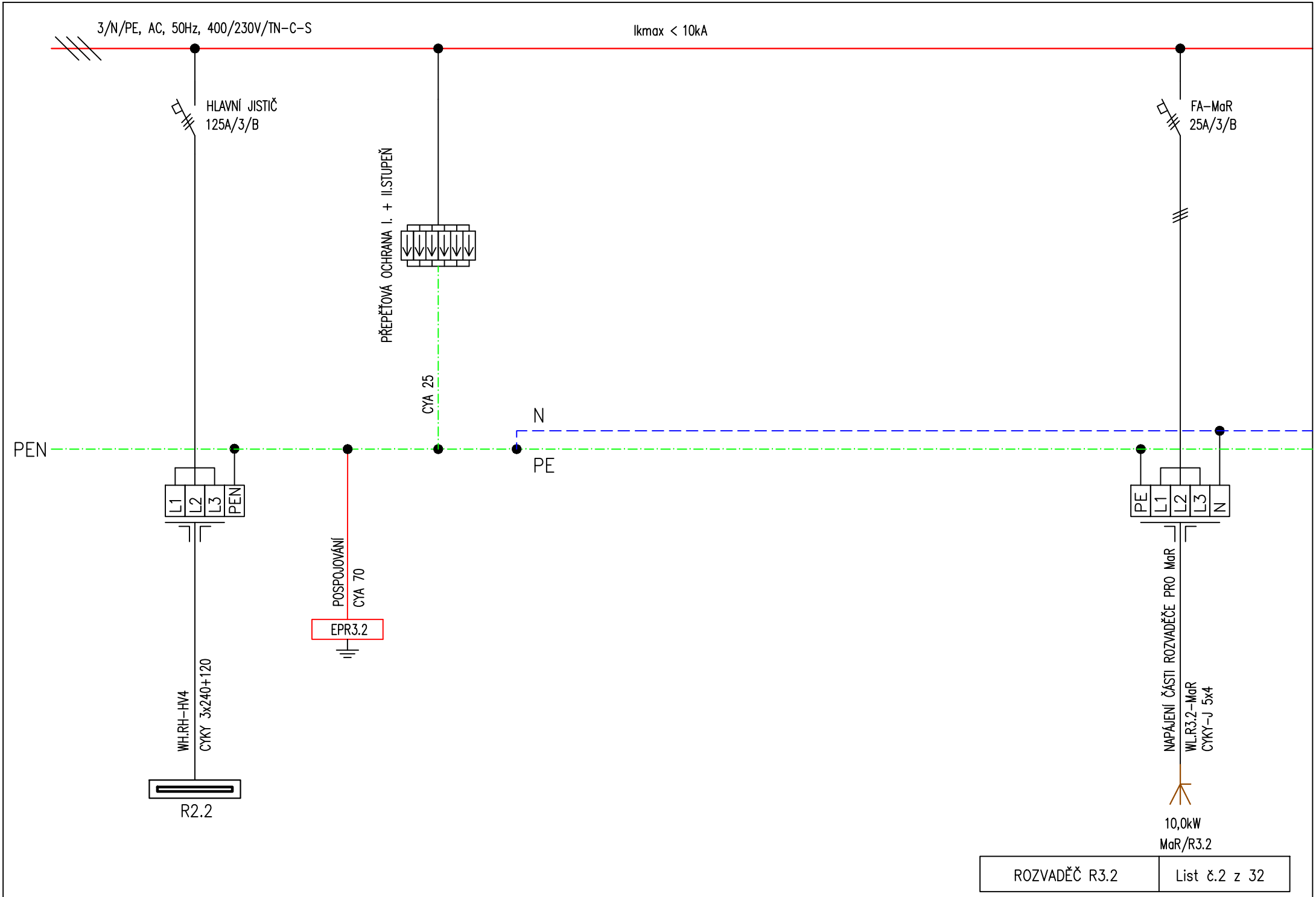
3/N/PE, AC, 50Hz, 400/230V/TN-C-S
Ikmax < 10kA
HLAVNÍ JISTIČ
125A/3/B
PŘEPĚŤOVÁ OCHRANA I. + II.STUPEŇ
CYA 25
FA-MaR
25A/3/B
N
PEN
PE
L1
L2
L3
PEN
PE
L1
L2
L3
N
POSPOJOVÁNÍ
CYA 70
EPR3.2
WH.RH-HV4
CYKY 3x240+120
R2.2
NAPÁJENÍ ČÁSTI ROZVADĚČE PRO MaR
WL.R3.2-MaR
CYKY-J 5x4
10,0kW
MaR/R3.2
ROZVADĚČ R3.2
List č.2 z 32

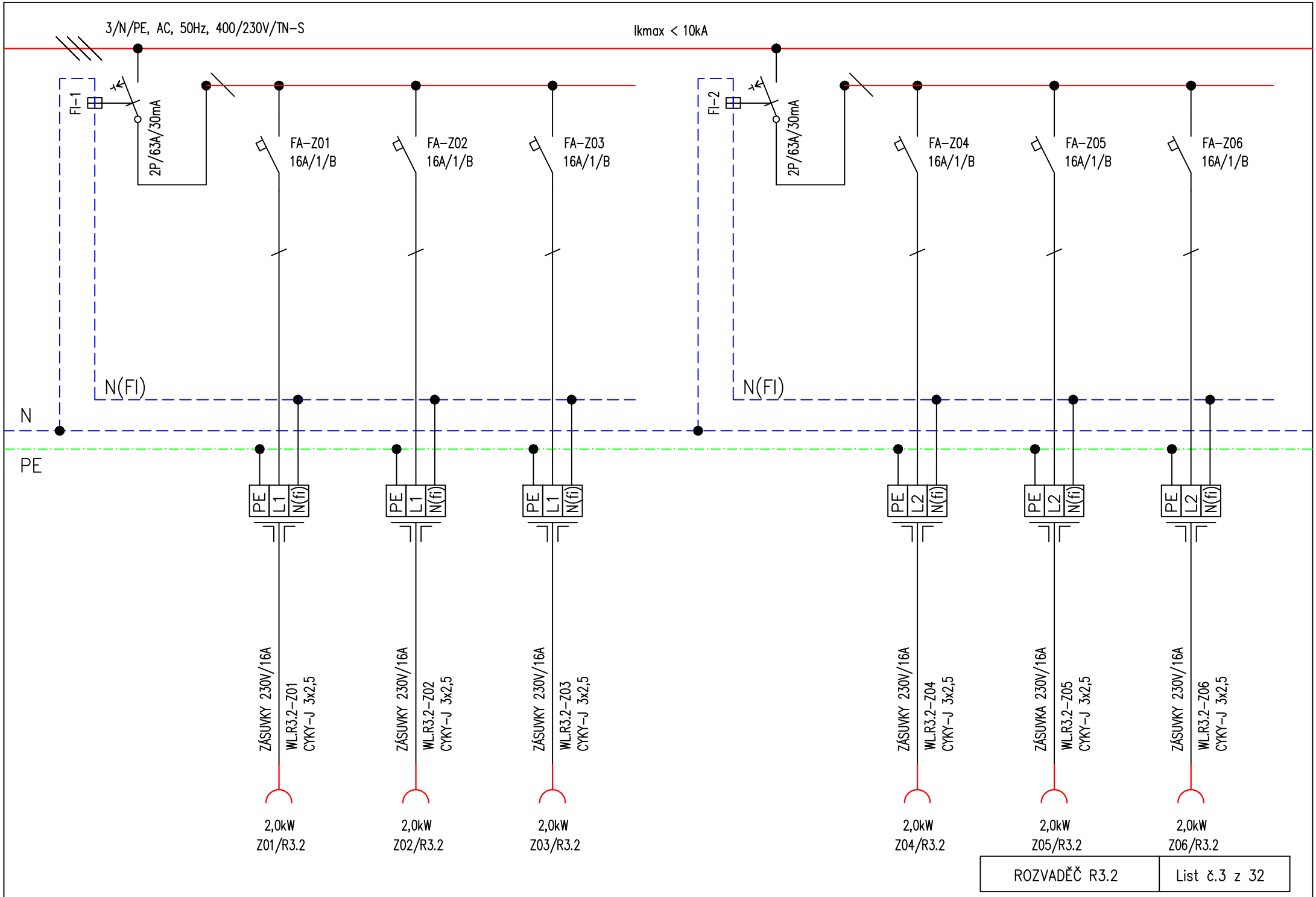
3/N/PE, AC, 50Hz, 400/230V/TN-S
Ikmax < 10kA
FI-1
2P/63A/30mA
FI-2
2P/63A/30mA
FA-Z01
16A/1/B
FA-Z02
16A/1/B
FA-Z03
16A/1/B
FA-Z04
16A/1/B
FA-Z05
16A/1/B
FA-Z06
16A/1/B
N(FI)
N(FI)
N
PE
PE L1 N(fi)
PE L1 N(fi)
PE L1 N(fi)
PE L2 N(fi)
PE L2 N(fi)
PE L2 N(fi)
ZÁSUVKY 230V/16A
WL.R3.2-Z01
CYKY-J 3x2,5
ZÁSUVKY 230V/16A
WL.R3.2-Z02
CYKY-J 3x2,5
ZÁSUVKY 230V/16A
WL.R3.2-Z03
CYKY-J 3x2,5
ZÁSUVKY 230V/16A
WL.R3.2-Z04
CYKY-J 3x2,5
ZÁSUVKA 230V/16A
WL.R3.2-Z05
CYKY-J 3x2,5
ZÁSUVKY 230V/16A
WL.R3.2-Z06
CYKY-J 3x2,5
2,0kW
Z01/R3.2
2,0kW
Z02/R3.2
2,0kW
Z03/R3.2
2,0kW
Z04/R3.2
2,0kW
Z05/R3.2
2,0kW
Z06/R3.2
ROZVADĚČ R3.2
List č.3 z 32

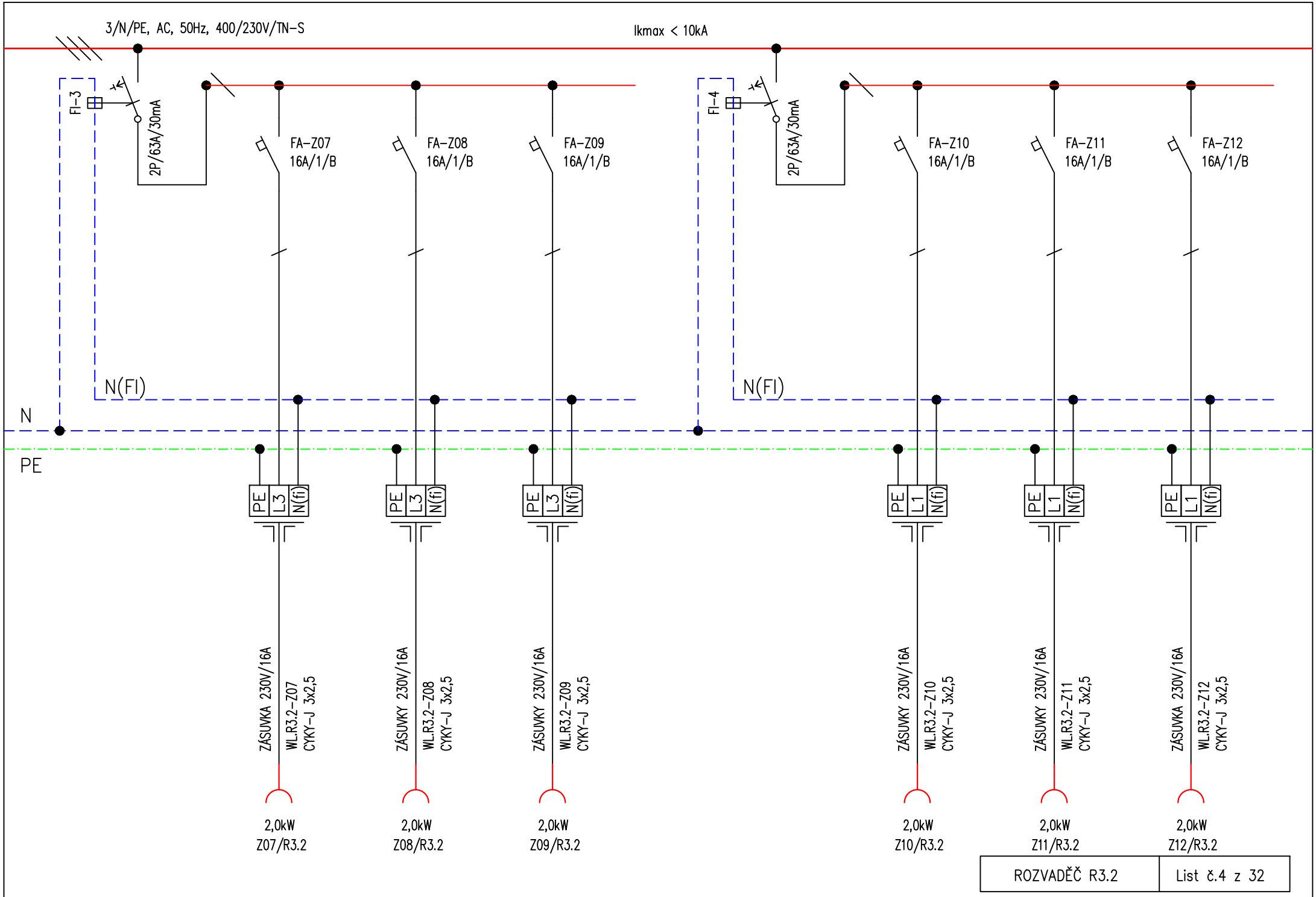
3/N/PE, AC, 50Hz, 400/230V/TN-S
Ikmax < 10kA
FI-3
2P/63A/30mA
FI-4
2P/63A/30mA
FA-Z07
16A/1/B
FA-Z08
16A/1/B
FA-Z09
16A/1/B
FA-Z10
16A/1/B
FA-Z11
16A/1/B
FA-Z12
16A/1/B
N(FI)
N(FI)
N
PE
PE L3 N(fi)
PE L3 N(fi)
PE L3 N(fi)
PE L1 N(fi)
PE L1 N(fi)
PE L1 N(fi)
ZÁSUVKA 230V/16A
WL.R3.2-Z07
CYKY-J 3x2,5
ZÁSUVKY 230V/16A
WL.R3.2-Z08
CYKY-J 3x2,5
ZÁSUVKY 230V/16A
WL.R3.2-Z09
CYKY-J 3x2,5
ZÁSUVKY 230V/16A
WL.R3.2-Z10
CYKY-J 3x2,5
ZÁSUVKY 230V/16A
WL.R3.2-Z11
CYKY-J 3x2,5
ZÁSUVKA 230V/16A
WL.R3.2-Z12
CYKY-J 3x2,5
2,0kW
Z07/R3.2
2,0kW
Z08/R3.2
2,0kW
Z09/R3.2
2,0kW
Z10/R3.2
2,0kW
Z11/R3.2
2,0kW
Z12/R3.2
ROZVADĚČ R3.2
List č.4 z 32

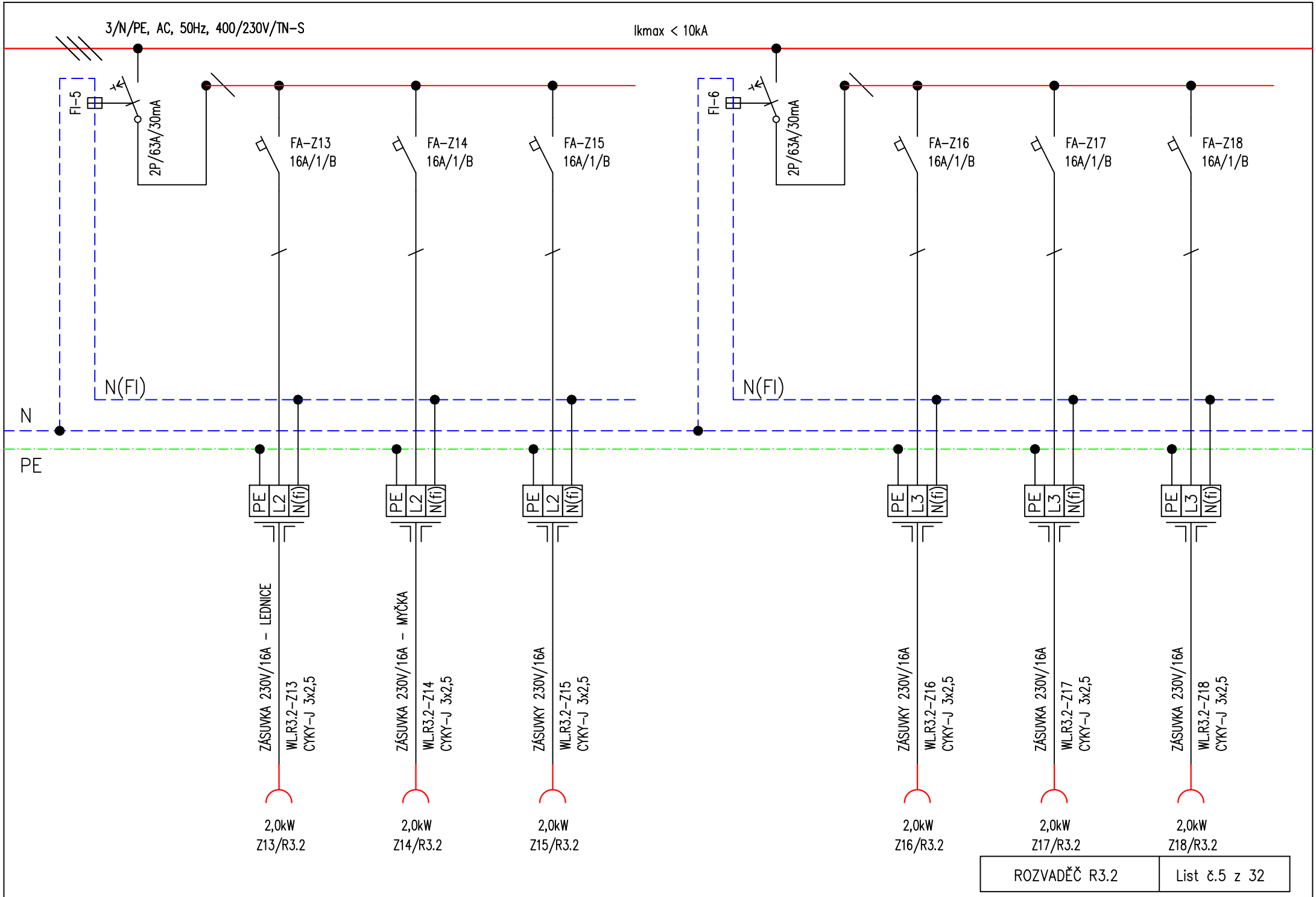
3/N/PE, AC, 50Hz, 400/230V/TN-S
Ikmax < 10kA
FI-5
2P/63A/30mA
FI-6
2P/63A/30mA
FA-Z13
16A/1/B
FA-Z14
16A/1/B
FA-Z15
16A/1/B
FA-Z16
16A/1/B
FA-Z17
16A/1/B
FA-Z18
16A/1/B
N(FI)
N(FI)
N
PE
PE L2 N(fi)
PE L2 N(fi)
PE L2 N(fi)
PE L3 N(fi)
PE L3 N(fi)
PE L3 N(fi)
ZÁSUVKA 230V/16A - LEDNICE
WL.R3.2-Z13
CYKY-J 3x2,5
ZÁSUVKA 230V/16A - MYČKA
WL.R3.2-Z14
CYKY-J 3x2,5
ZÁSUVKY 230V/16A
WL.R3.2-Z15
CYKY-J 3x2,5
ZÁSUVKY 230V/16A
WL.R3.2-Z16
CYKY-J 3x2,5
ZÁSUVKA 230V/16A
WL.R3.2-Z17
CYKY-J 3x2,5
ZÁSUVKA 230V/16A
WL.R3.2-Z18
CYKY-J 3x2,5
2,0kW
Z13/R3.2
2,0kW
Z14/R3.2
2,0kW
Z15/R3.2
2,0kW
Z16/R3.2
2,0kW
Z17/R3.2
2,0kW
Z18/R3.2
ROZVADĚČ R3.2
List č.5 z 32

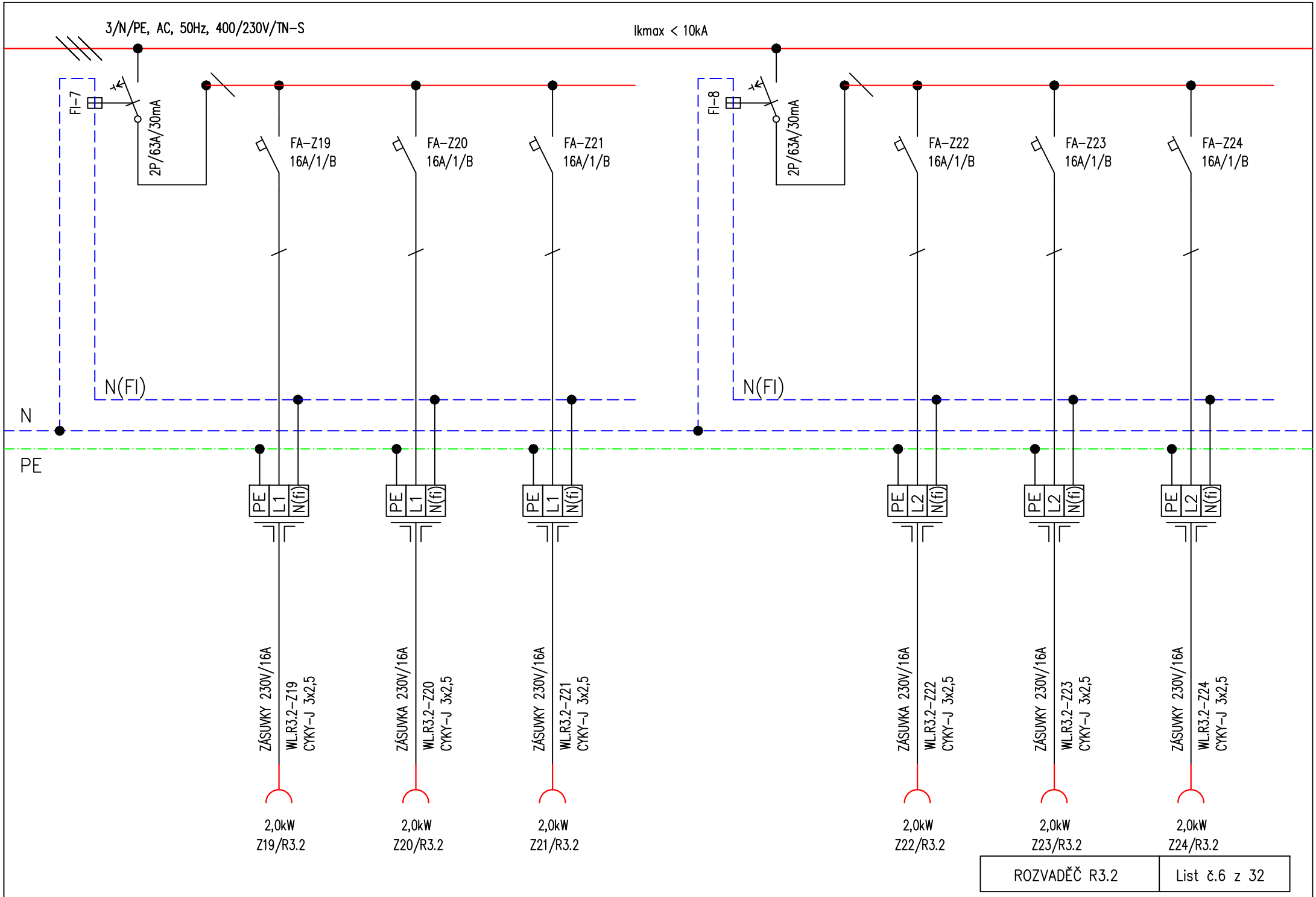
3/N/PE, AC, 50Hz, 400/230V/TN-S
Ikmax < 10kA
FI-7
2P/63A/30mA
FI-8
2P/63A/30mA
FA-Z19
16A/1/B
FA-Z20
16A/1/B
FA-Z21
16A/1/B
FA-Z22
16A/1/B
FA-Z23
16A/1/B
FA-Z24
16A/1/B
N(FI)
N(FI)
N
PE
PE L1 N(fi)
PE L1 N(fi)
PE L1 N(fi)
PE L2 N(fi)
PE L2 N(fi)
PE L2 N(fi)
ZÁSUVKY 230V/16A
WL.R3.2-Z19
CYKY-J 3x2,5
ZÁSUVKA 230V/16A
WL.R3.2-Z20
CYKY-J 3x2,5
ZÁSUVKY 230V/16A
WL.R3.2-Z21
CYKY-J 3x2,5
ZÁSUVKA 230V/16A
WL.R3.2-Z22
CYKY-J 3x2,5
ZÁSUVKY 230V/16A
WL.R3.2-Z23
CYKY-J 3x2,5
ZÁSUVKY 230V/16A
WL.R3.2-Z24
CYKY-J 3x2,5
2,0kW
Z19/R3.2
2,0kW
Z20/R3.2
2,0kW
Z21/R3.2
2,0kW
Z22/R3.2
2,0kW
Z23/R3.2
2,0kW
Z24/R3.2
ROZVADĚČ R3.2
List č.6 z 32

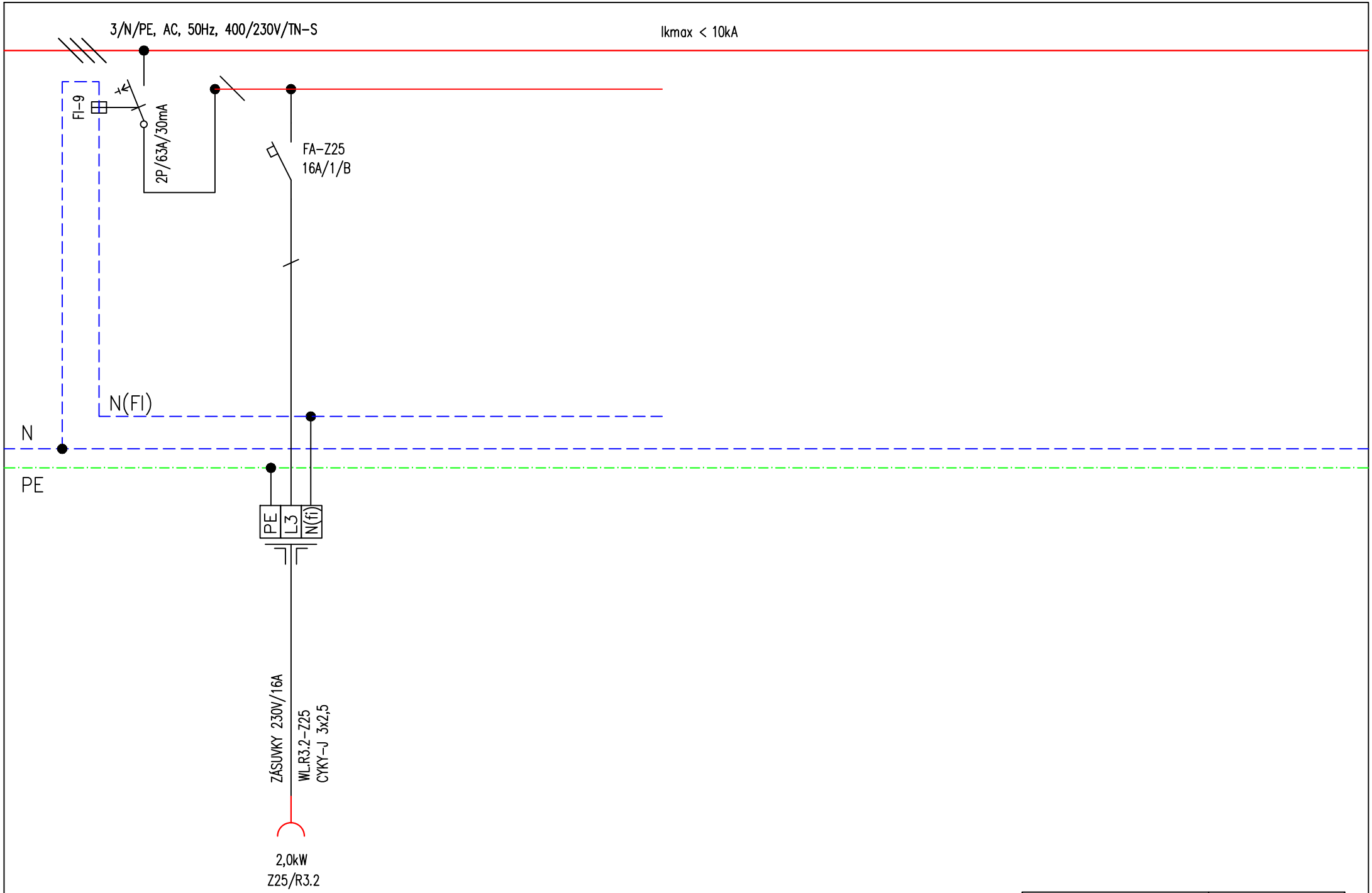

ROZVADĚČ R3.2	List č.7 z 32

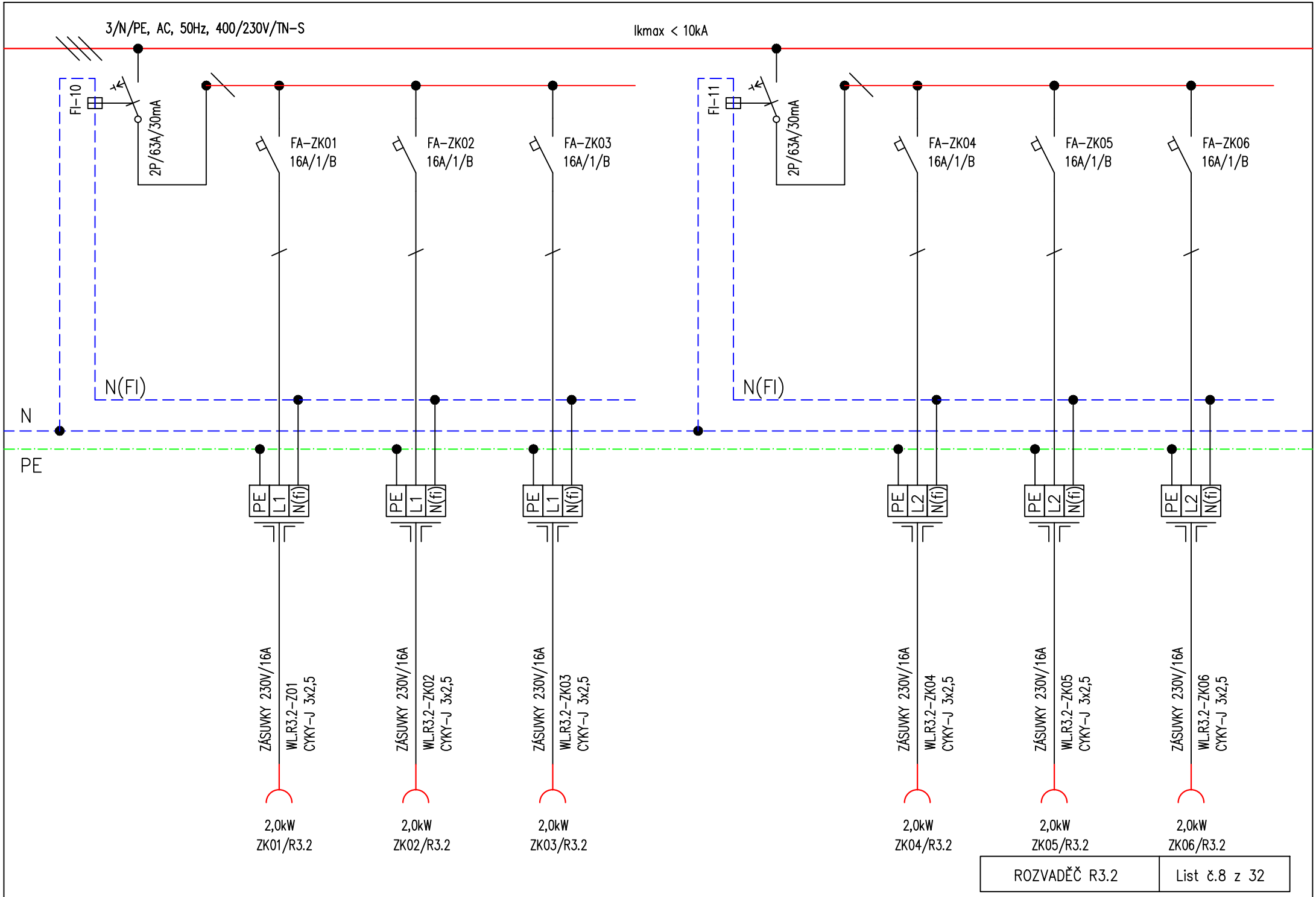
3/N/PE, AC, 50Hz, 400/230V/TN-S
Ikmax < 10kA
FI-10
2P/63A/30mA
FI-11
2P/63A/30mA
FA-ZK01
16A/1/B
FA-ZK02
16A/1/B
FA-ZK03
16A/1/B
FA-ZK04
16A/1/B
FA-ZK05
16A/1/B
FA-ZK06
16A/1/B
N(FI)
N(FI)
N
PE
PE L1 N(fi)
PE L1 N(fi)
PE L1 N(fi)
PE L2 N(fi)
PE L2 N(fi)
PE L2 N(fi)
ZÁSUVKY 230V/16A
WL.R3.2-Z01
CYKY-J 3x2,5
ZÁSUVKY 230V/16A
WL.R3.2-ZK02
CYKY-J 3x2,5
ZÁSUVKY 230V/16A
WL.R3.2-ZK03
CYKY-J 3x2,5
ZÁSUVKY 230V/16A
WL.R3.2-ZK04
CYKY-J 3x2,5
ZÁSUVKY 230V/16A
WL.R3.2-ZK05
CYKY-J 3x2,5
ZÁSUVKY 230V/16A
WL.R3.2-ZK06
CYKY-J 3x2,5
2,0kW
ZK01/R3.2
2,0kW
ZK02/R3.2
2,0kW
ZK03/R3.2
2,0kW
ZK04/R3.2
2,0kW
ZK05/R3.2
2,0kW
ZK06/R3.2
ROZVADĚČ R3.2
List č.8 z 32

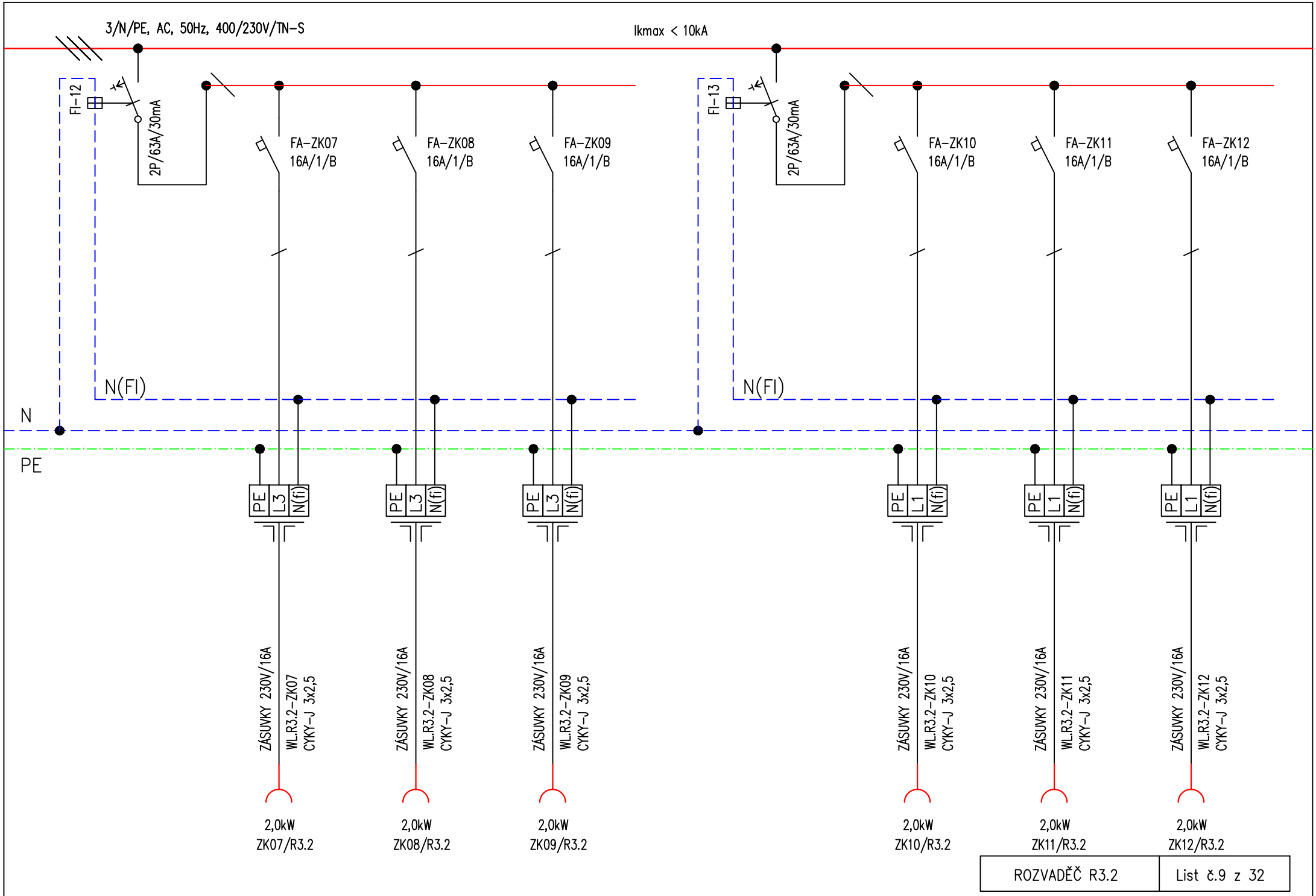
3/N/PE, AC, 50Hz, 400/230V/TN-S
Ikmax < 10kA
FI-12
2P/63A/30mA
FI-13
2P/63A/30mA
FA-ZK07
16A/1/B
FA-ZK08
16A/1/B
FA-ZK09
16A/1/B
FA-ZK10
16A/1/B
FA-ZK11
16A/1/B
FA-ZK12
16A/1/B
N(FI)
N(FI)
N
PE
PE L3 N(fi)
PE L3 N(fi)
PE L3 N(fi)
PE L1 N(fi)
PE L1 N(fi)
PE L1 N(fi)
ZÁSUVKY 230V/16A
WL.R3.2-ZK07
CYKY-J 3x2,5
ZÁSUVKY 230V/16A
WL.R3.2-ZK08
CYKY-J 3x2,5
ZÁSUVKY 230V/16A
WL.R3.2-ZK09
CYKY-J 3x2,5
ZÁSUVKY 230V/16A
WL.R3.2-ZK10
CYKY-J 3x2,5
ZÁSUVKY 230V/16A
WL.R3.2-ZK11
CYKY-J 3x2,5
ZÁSUVKY 230V/16A
WL.R3.2-ZK12
CYKY-J 3x2,5
2,0kW
ZK07/R3.2
2,0kW
ZK08/R3.2
2,0kW
ZK09/R3.2
2,0kW
ZK10/R3.2
2,0kW
ZK11/R3.2
2,0kW
ZK12/R3.2
ROZVADĚČ R3.2
List č.9 z 32

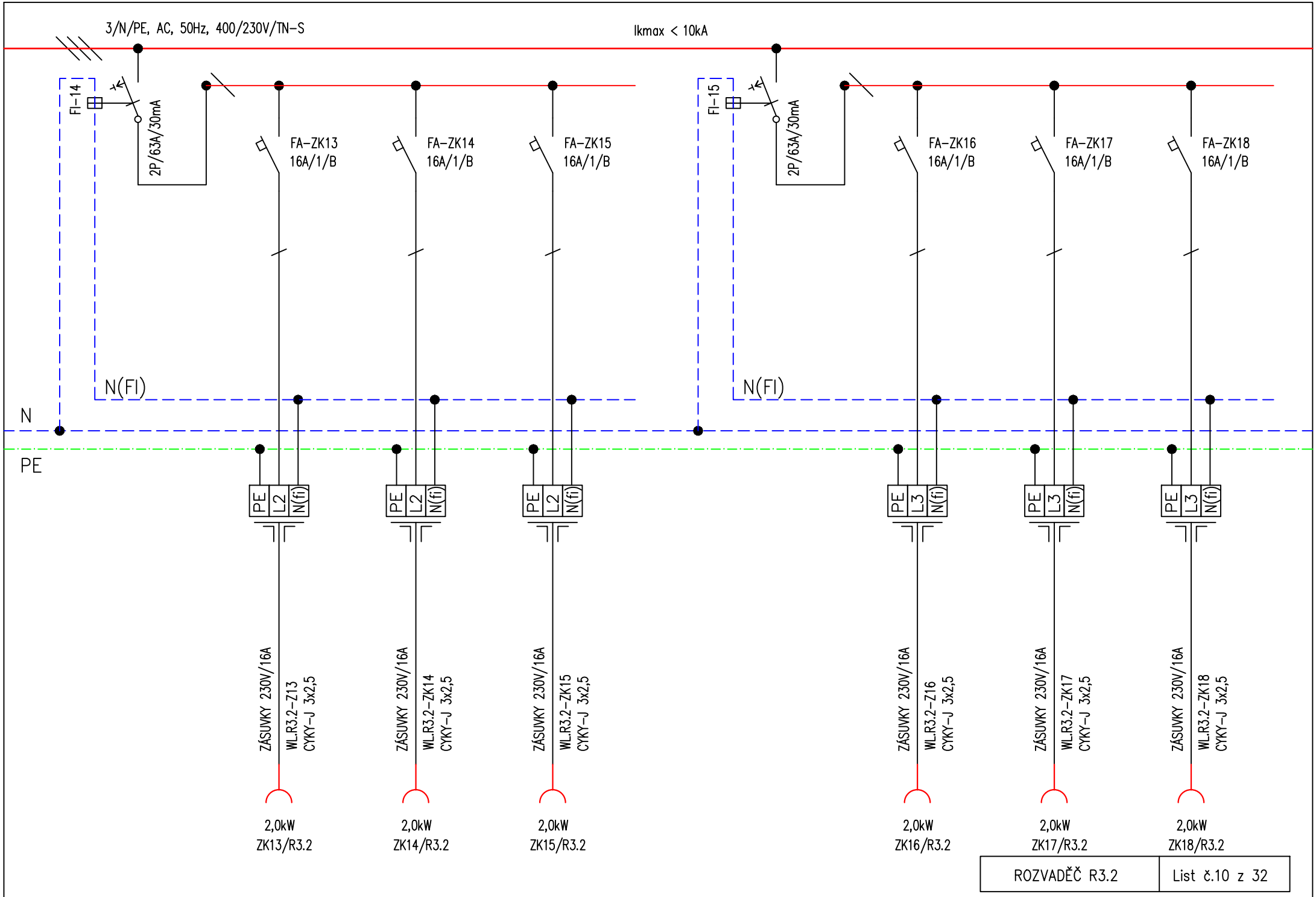

ROZVADĚČ R3.2	List č.10 z 32

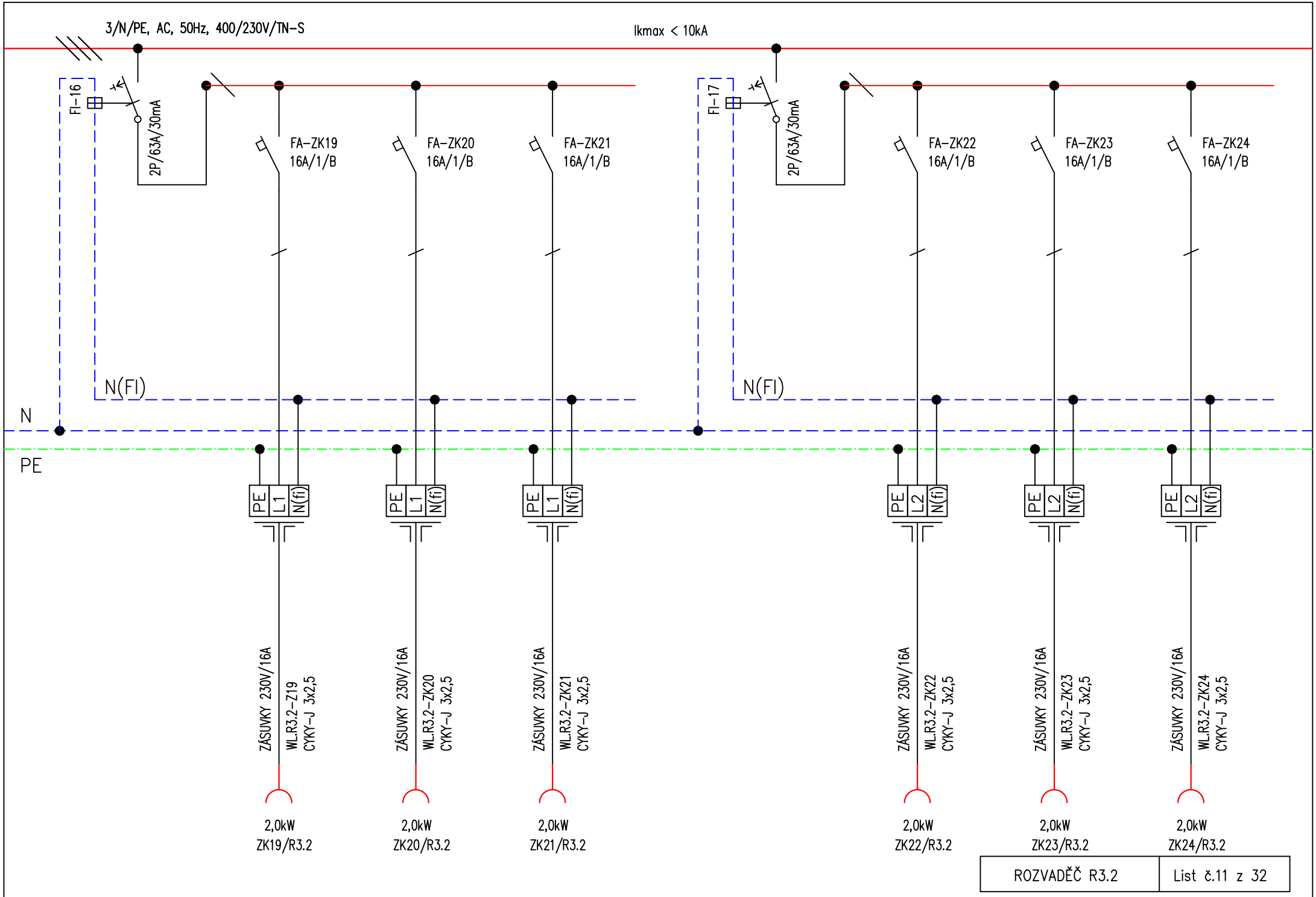
3/N/PE, AC, 50Hz, 400/230V/TN-S
Ikmax < 10kA
FI-16
2P/63A/30mA
FI-17
2P/63A/30mA
FA-ZK19
16A/1/B
FA-ZK20
16A/1/B
FA-ZK21
16A/1/B
FA-ZK22
16A/1/B
FA-ZK23
16A/1/B
FA-ZK24
16A/1/B
N(FI)
N(FI)
N
PE
PE L1 N(fi)
PE L1 N(fi)
PE L1 N(fi)
PE L2 N(fi)
PE L2 N(fi)
PE L2 N(fi)
ZÁSUVKY 230V/16A
WL.R3.2-Z19
CYKY-J 3x2,5
ZÁSUVKY 230V/16A
WL.R3.2-ZK20
CYKY-J 3x2,5
ZÁSUVKY 230V/16A
WL.R3.2-ZK21
CYKY-J 3x2,5
ZÁSUVKY 230V/16A
WL.R3.2-ZK22
CYKY-J 3x2,5
ZÁSUVKY 230V/16A
WL.R3.2-ZK23
CYKY-J 3x2,5
ZÁSUVKY 230V/16A
WL.R3.2-ZK24
CYKY-J 3x2,5
2,0kW
ZK19/R3.2
2,0kW
ZK20/R3.2
2,0kW
ZK21/R3.2
2,0kW
ZK22/R3.2
2,0kW
ZK23/R3.2
2,0kW
ZK24/R3.2
ROZVADĚČ R3.2
List č.11 z 32

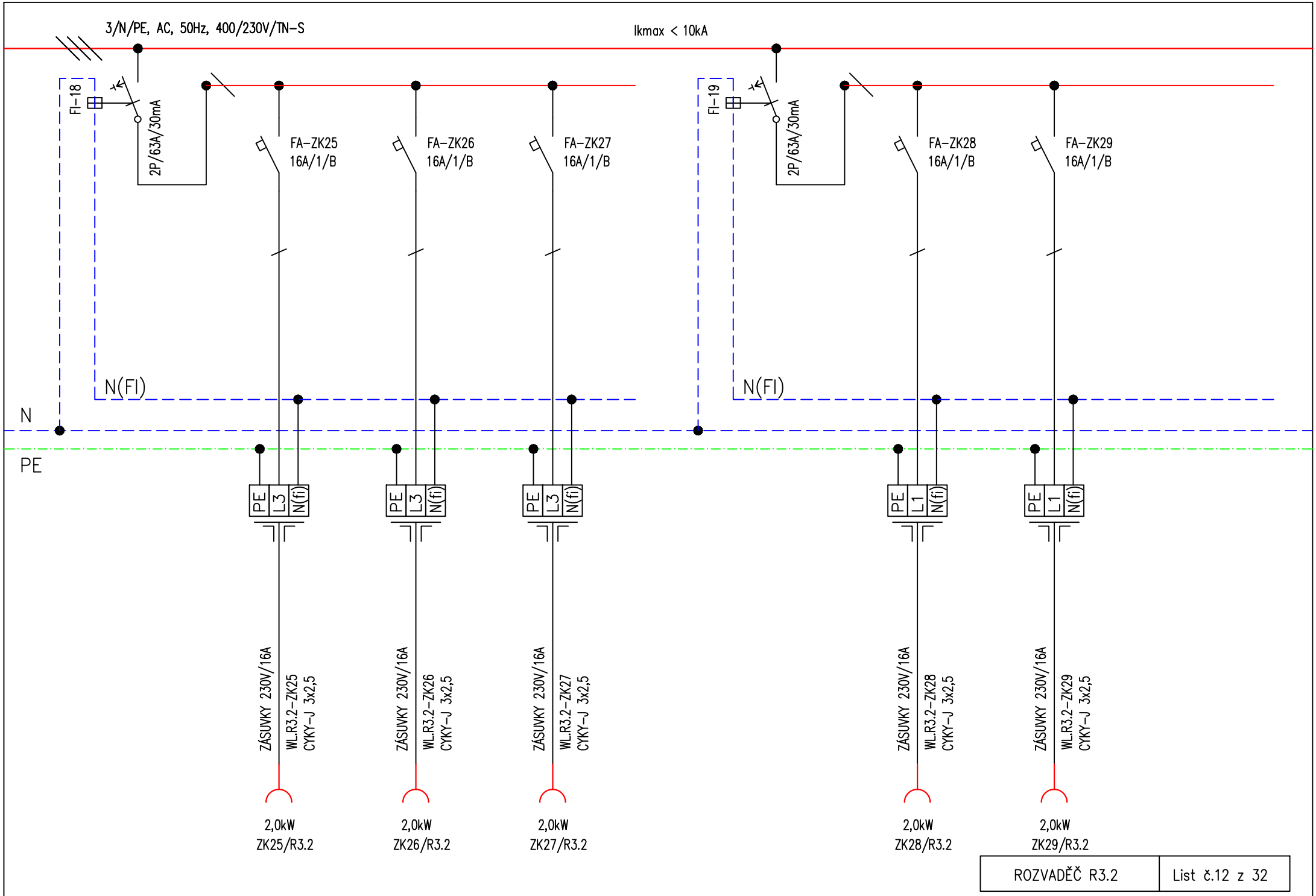

ROZVADĚČ R3.2	List č.12 z 32

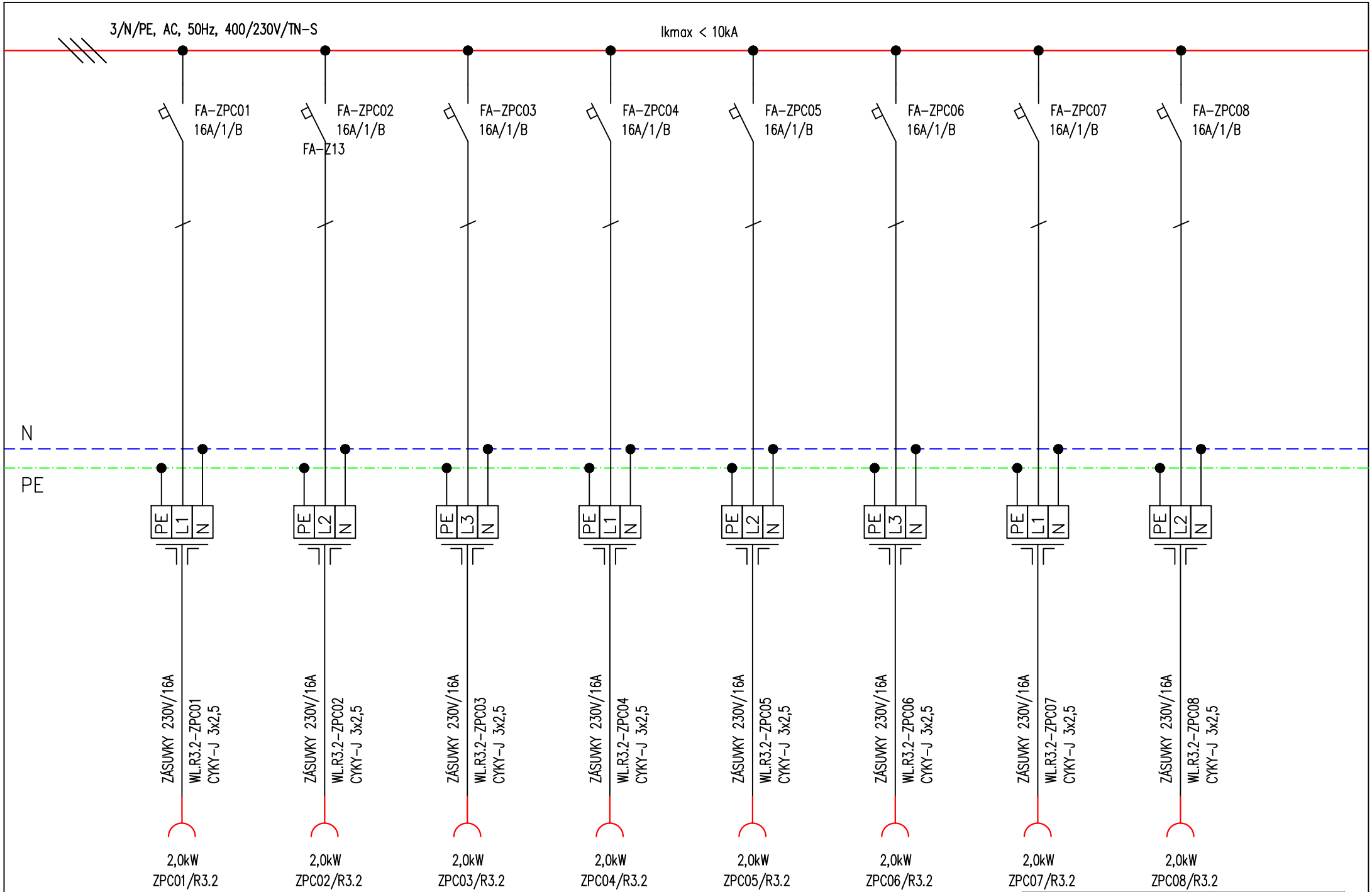
3/N/PE, AC, 50Hz, 400/230V/TN-S
Ikmax < 10kA
FA-ZPC01
16A/1/B
FA-ZPC02
16A/1/B
FA-Z13
FA-ZPC03
16A/1/B
FA-ZPC04
16A/1/B
FA-ZPC05
16A/1/B
FA-ZPC06
16A/1/B
FA-ZPC07
16A/1/B
FA-ZPC08
16A/1/B
N
PE
PE L1 N
PE L2 N
PE L3 N
PE L1 N
PE L2 N
PE L3 N
PE L1 N
PE L2 N
ZÁSUVKY 230V/16A
WL.R3.2-ZPC01
CYKY-J 3x2,5
ZÁSUVKY 230V/16A
WL.R3.2-ZPC02
CYKY-J 3x2,5
ZÁSUVKY 230V/16A
WL.R3.2-ZPC03
CYKY-J 3x2,5
ZÁSUVKY 230V/16A
WL.R3.2-ZPC04
CYKY-J 3x2,5
ZÁSUVKY 230V/16A
WL.R3.2-ZPC05
CYKY-J 3x2,5
ZÁSUVKY 230V/16A
WL.R3.2-ZPC06
CYKY-J 3x2,5
ZÁSUVKY 230V/16A
WL.R3.2-ZPC07
CYKY-J 3x2,5
ZÁSUVKY 230V/16A
WL.R3.2-ZPC08
CYKY-J 3x2,5
2,0kW
ZPC01/R3.2
2,0kW
ZPC02/R3.2
2,0kW
ZPC03/R3.2
2,0kW
ZPC04/R3.2
2,0kW
ZPC05/R3.2
2,0kW
ZPC06/R3.2
2,0kW
ZPC07/R3.2
2,0kW
ZPC08/R3.2
ROZVADĚČ R3.2
List č.13 z 32

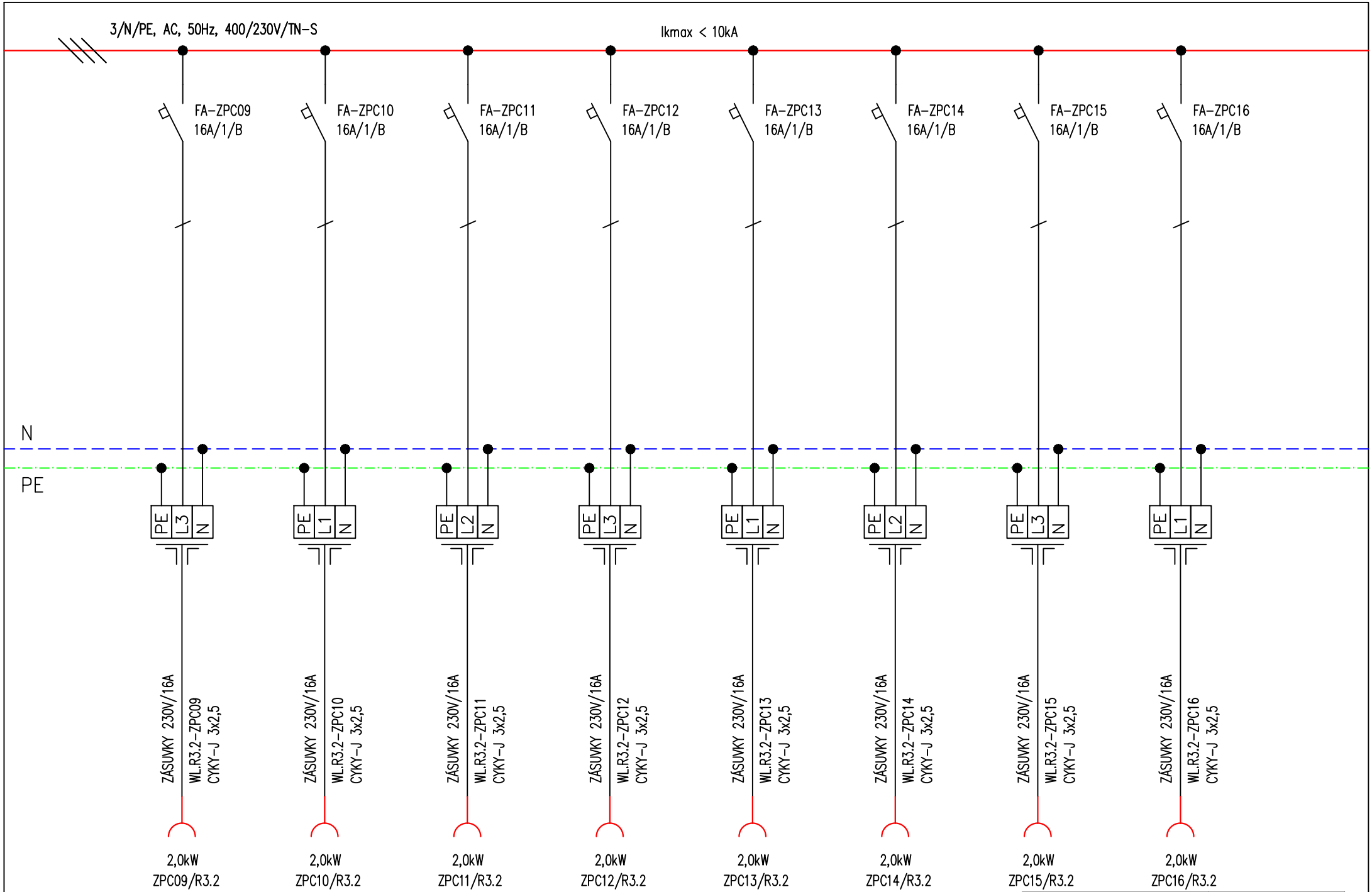

ROZVADĚČ R3.2	List č.14 z 32

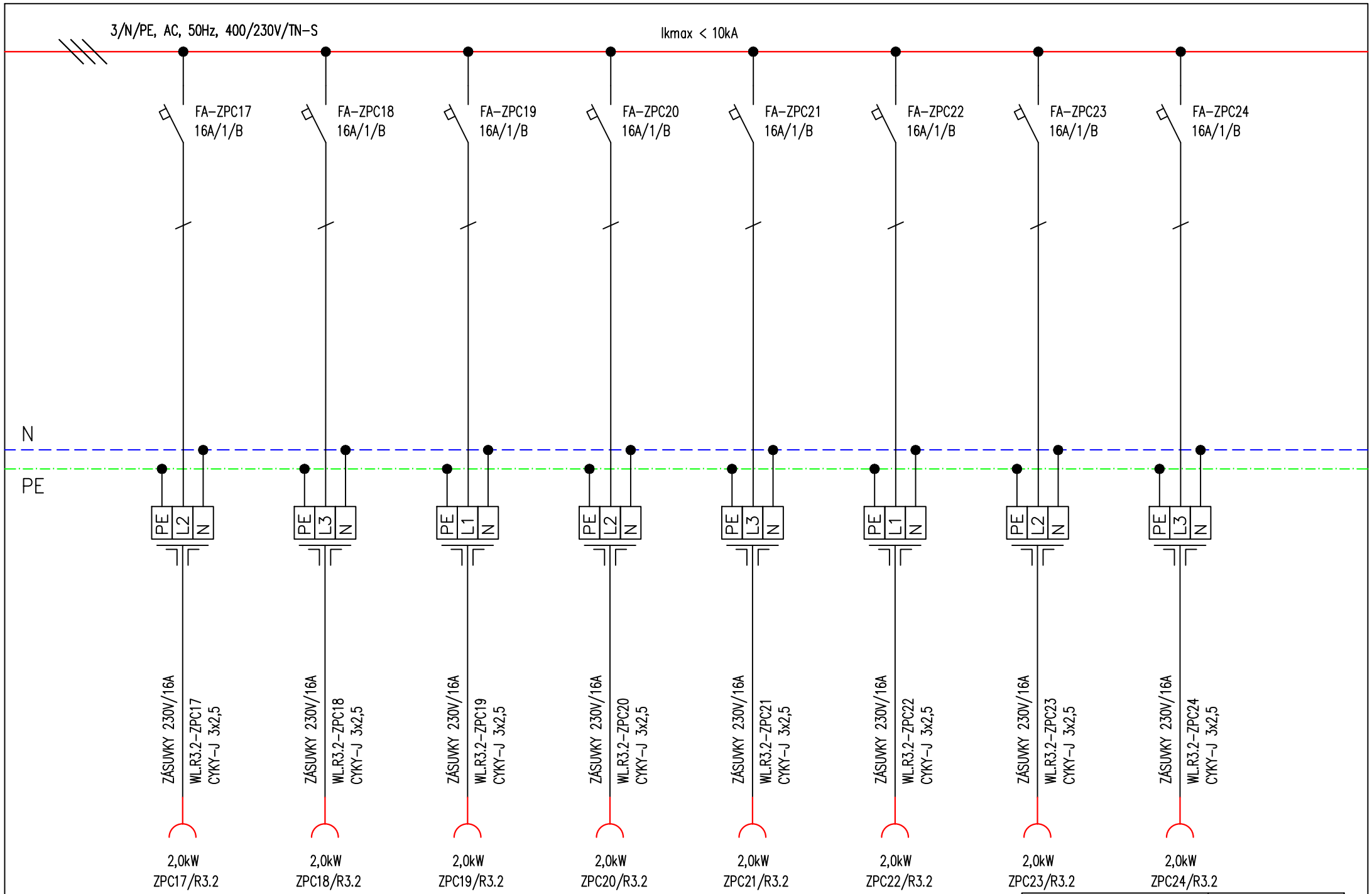

ROZVADĚČ R3.2	List č.15 z 32

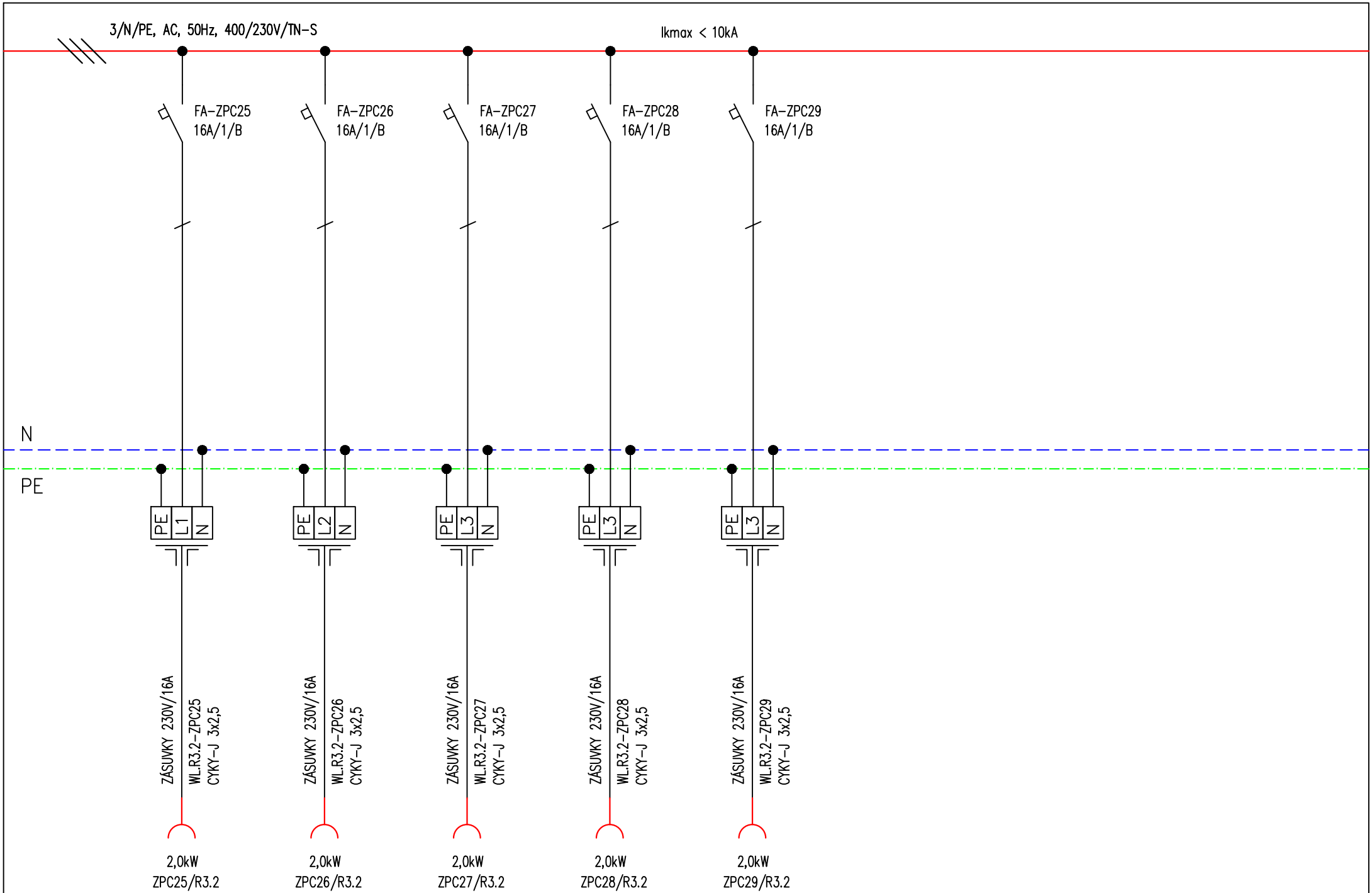

ROZVADĚČ R3.2	List č.16 z 32

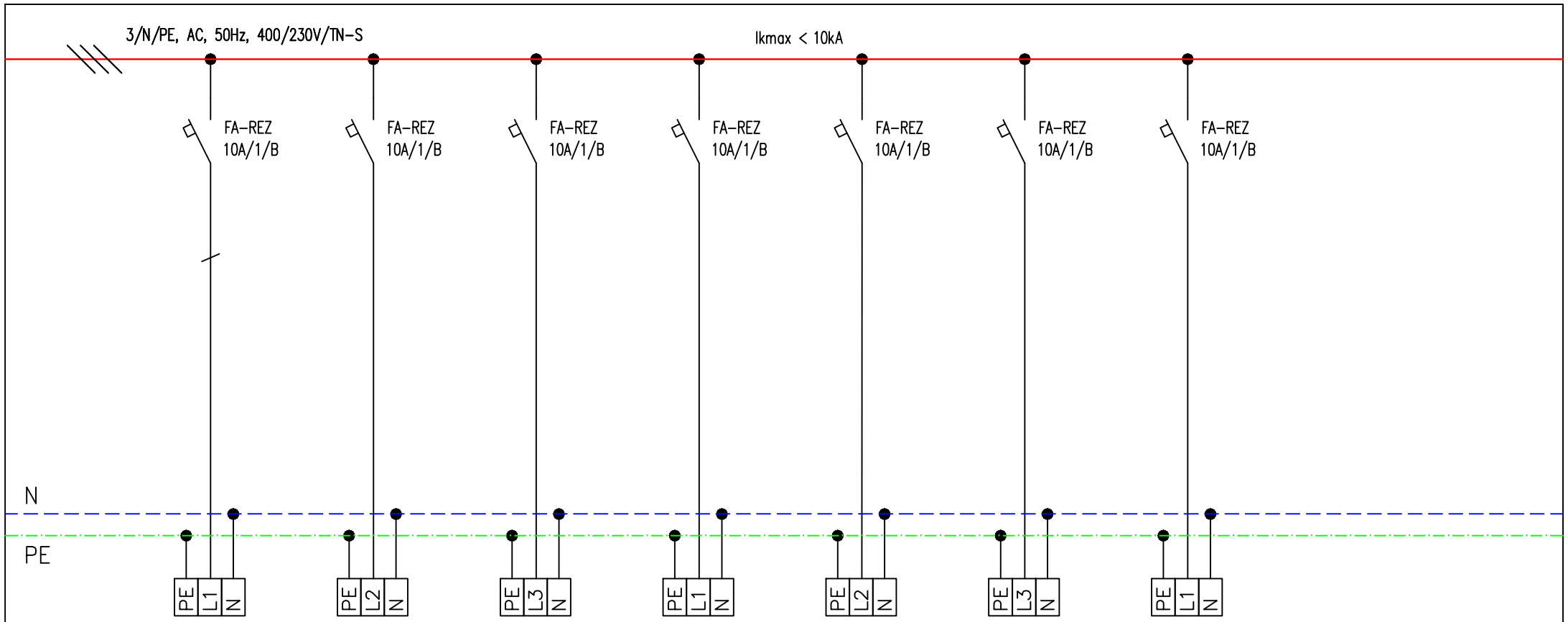

ROZVADĚČ R3.2	List č.17 z 32

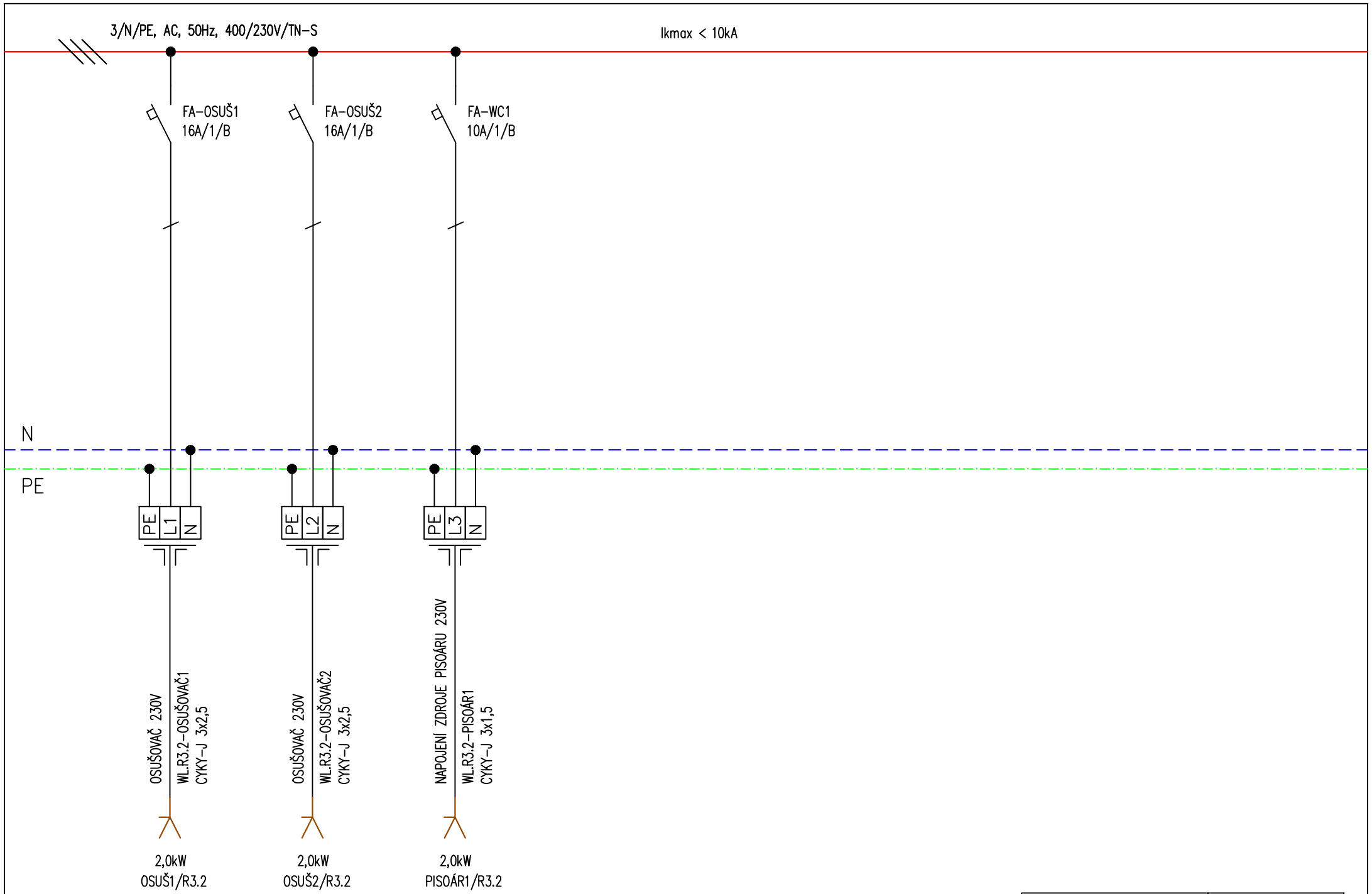

ROZVADĚČ R3.2	List č.18 z 32

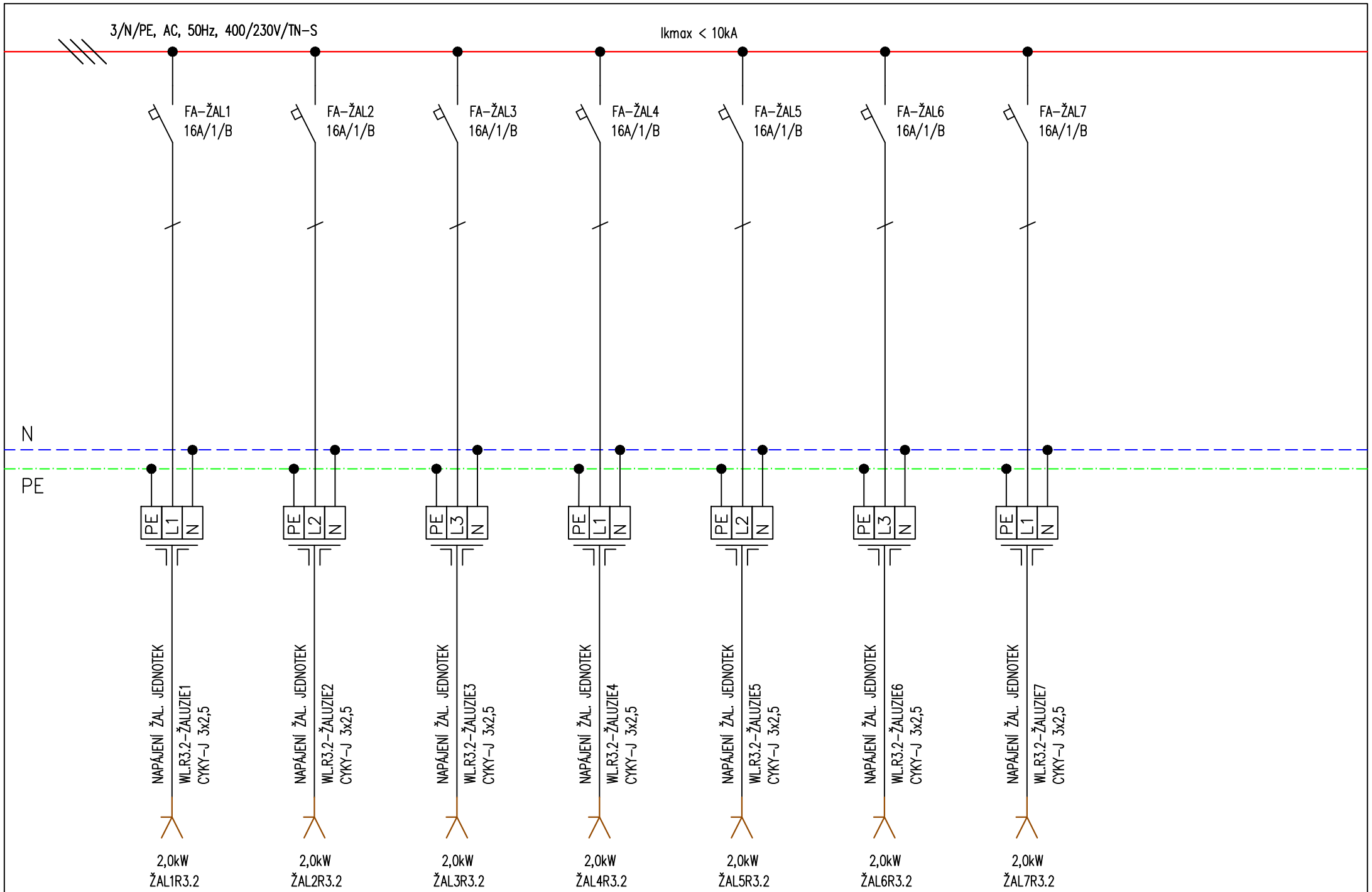

ROZVADĚČ R3.2	List č.19 z 32

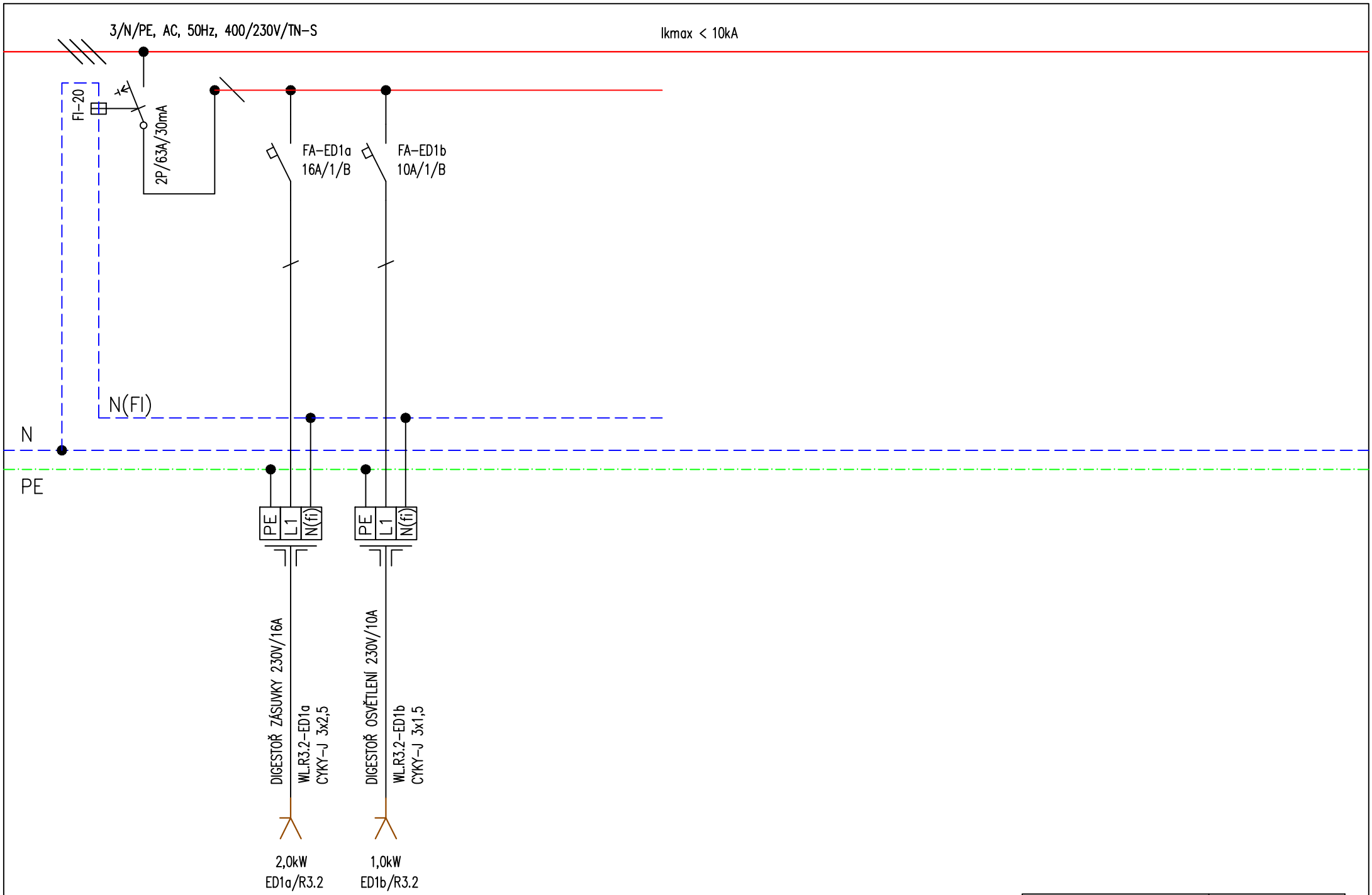

ROZVADĚČ R3.2	List č.20 z 32

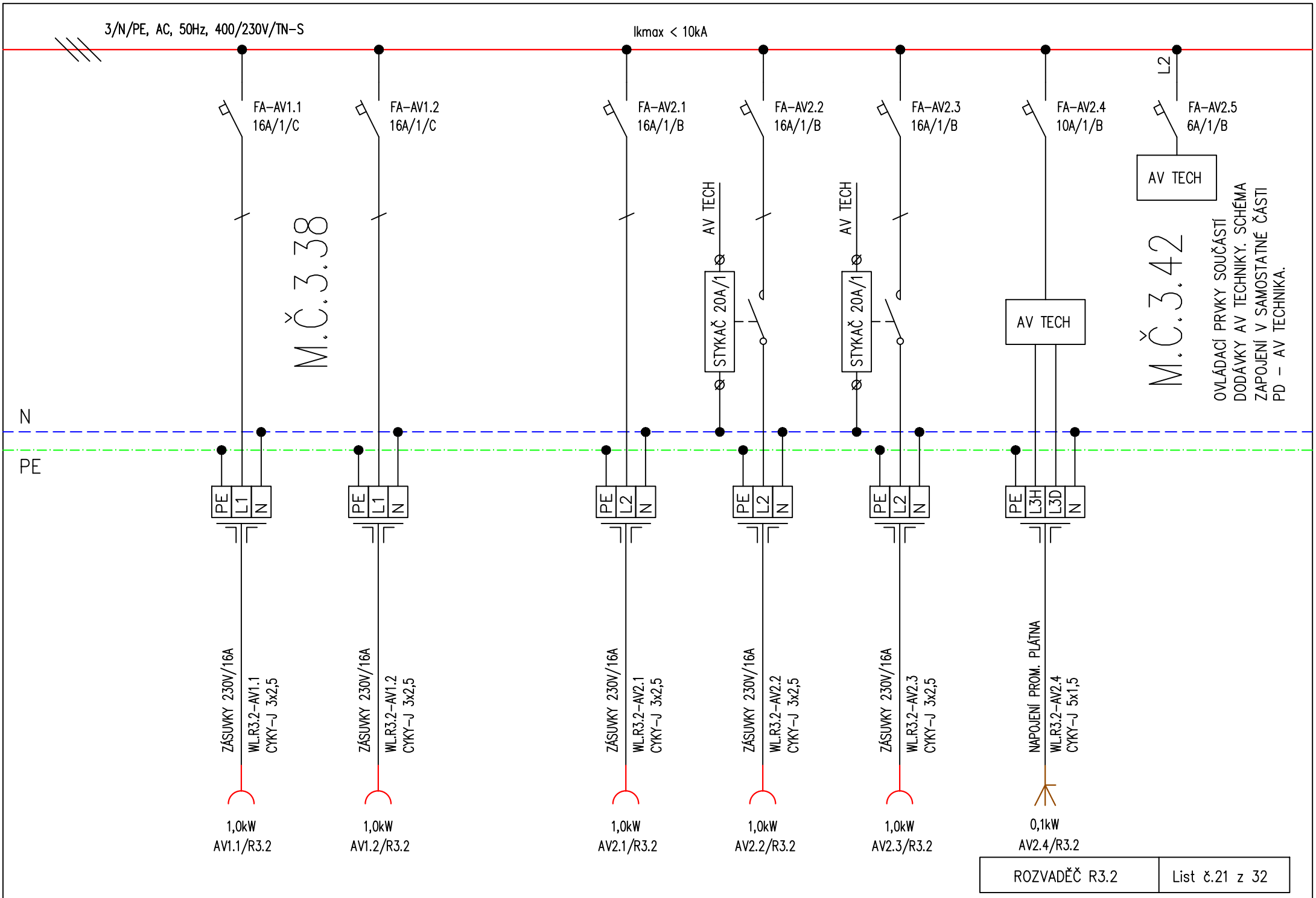
3/N/PE, AC, 50Hz, 400/230V/TN-S
Ikmax < 10kA
FA-AV1.1
16A/1/C
FA-AV1.2
16A/1/C
FA-AV2.1
16A/1/B
FA-AV2.2
16A/1/B
FA-AV2.3
16A/1/B
FA-AV2.4
10A/1/B
FA-AV2.5
6A/1/B
L2
AV TECH
M.Č.3.38
M.Č.3.42
OVLÁDACÍ PRVKY SOUČÁSTÍ
DODÁVKY AV TECHNIKY. SCHÉMA
ZAPOJENÍ V SAMOSTATNÉ ČÁSTI
PD – AV TECHNIKA.
STYKAČ 20A/1
N
PE
PE L1 N
PE L2 N
PE L3H L3D N
ZÁSUVKY 230V/16A
WL.R3.2-AV1.1
CYKY-J 3x2,5
WL.R3.2-AV1.2
CYKY-J 3x2,5
WL.R3.2-AV2.1
CYKY-J 3x2,5
WL.R3.2-AV2.2
CYKY-J 3x2,5
WL.R3.2-AV2.3
CYKY-J 3x2,5
NAPOJENÍ PROM. PLÁTNA
WL.R3.2-AV2.4
CYKY-J 5x1,5
1,0kW
AV1.1/R3.2
1,0kW
AV1.2/R3.2
1,0kW
AV2.1/R3.2
1,0kW
AV2.2/R3.2
1,0kW
AV2.3/R3.2
0,1kW
AV2.4/R3.2
ROZVADĚČ R3.2
List č.21 z 32

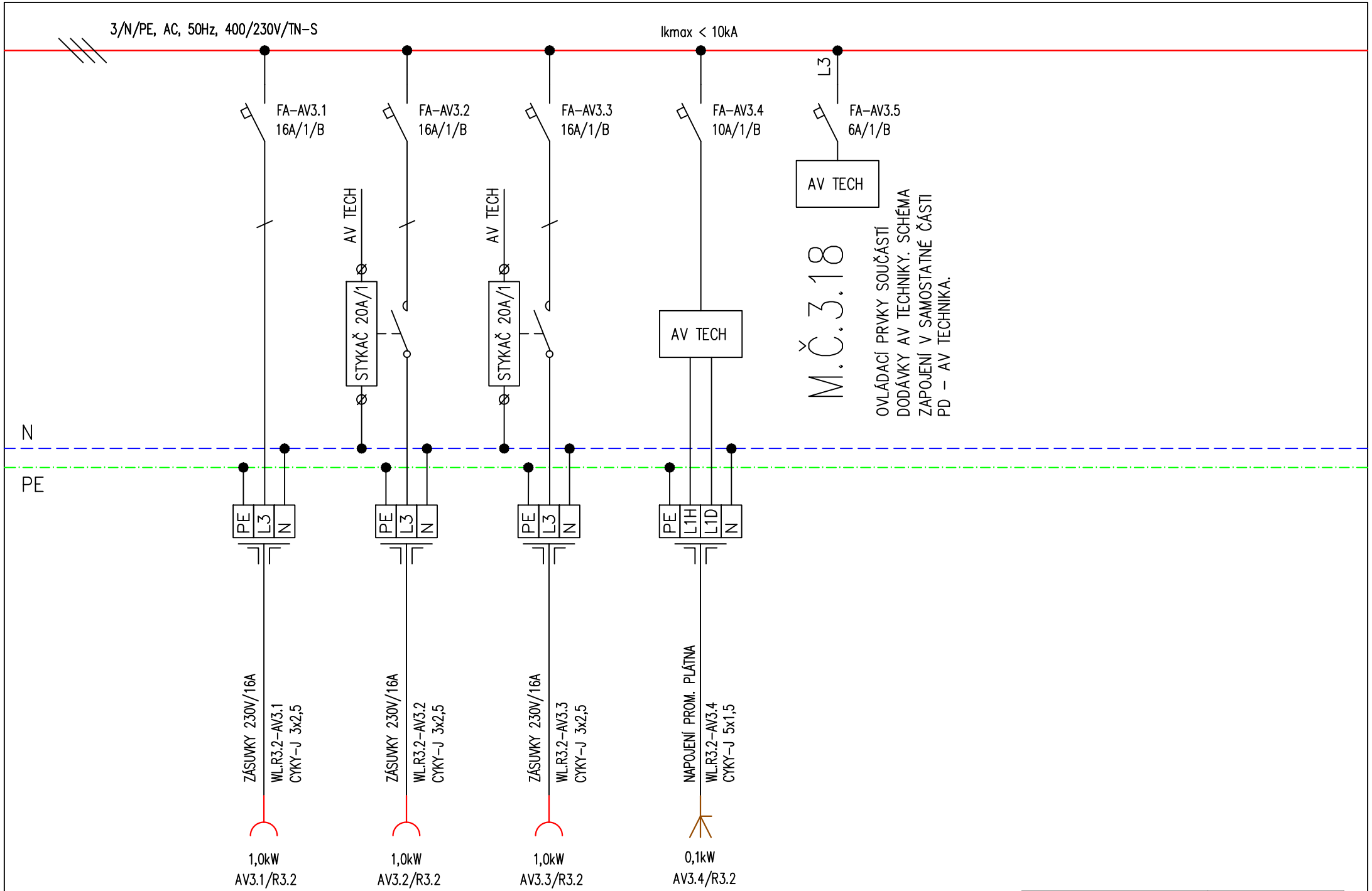

ROZVADĚČ R3.2	List č.22 z 32

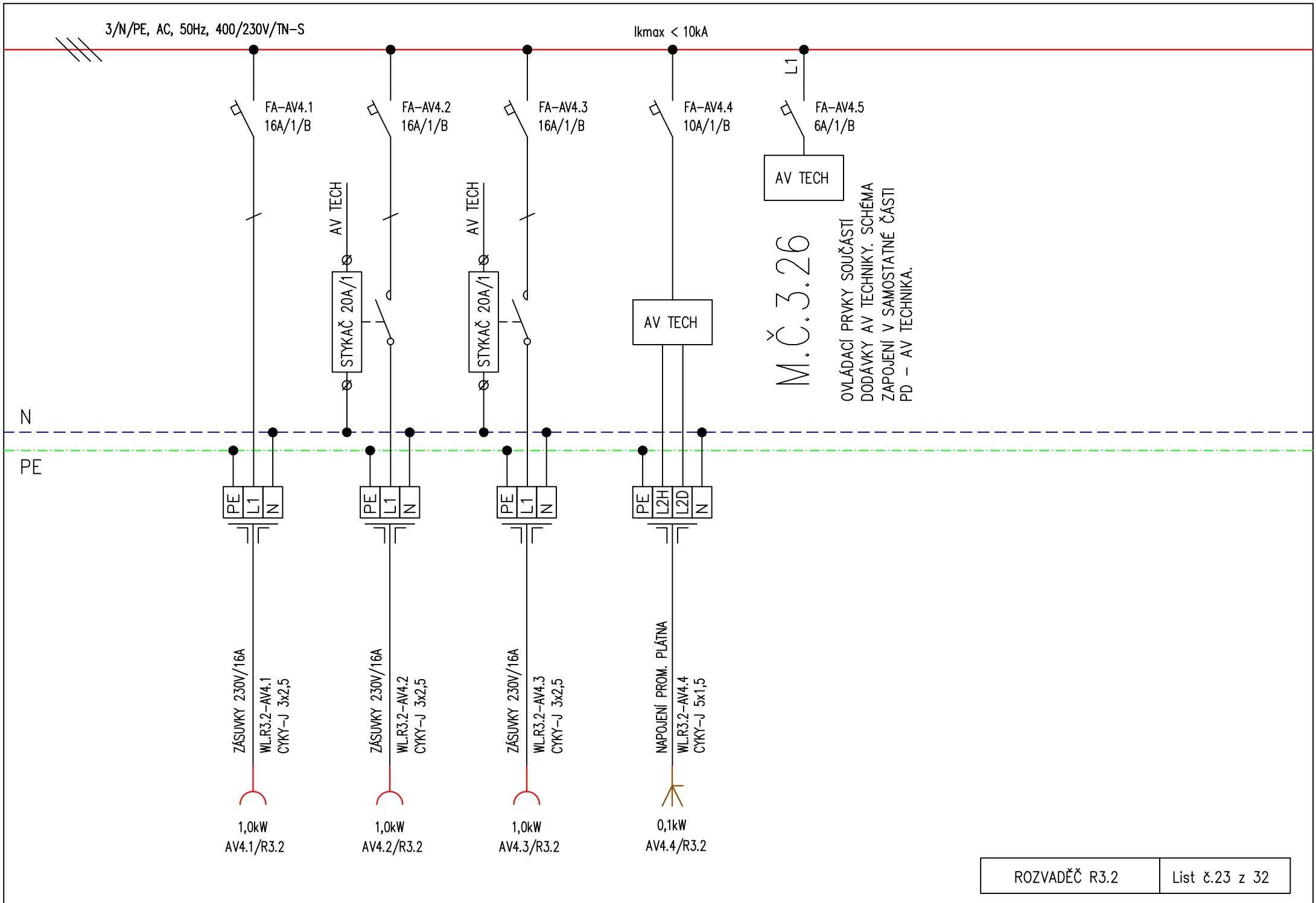

ROZVADĚČ R3.2	List č.23 z 32

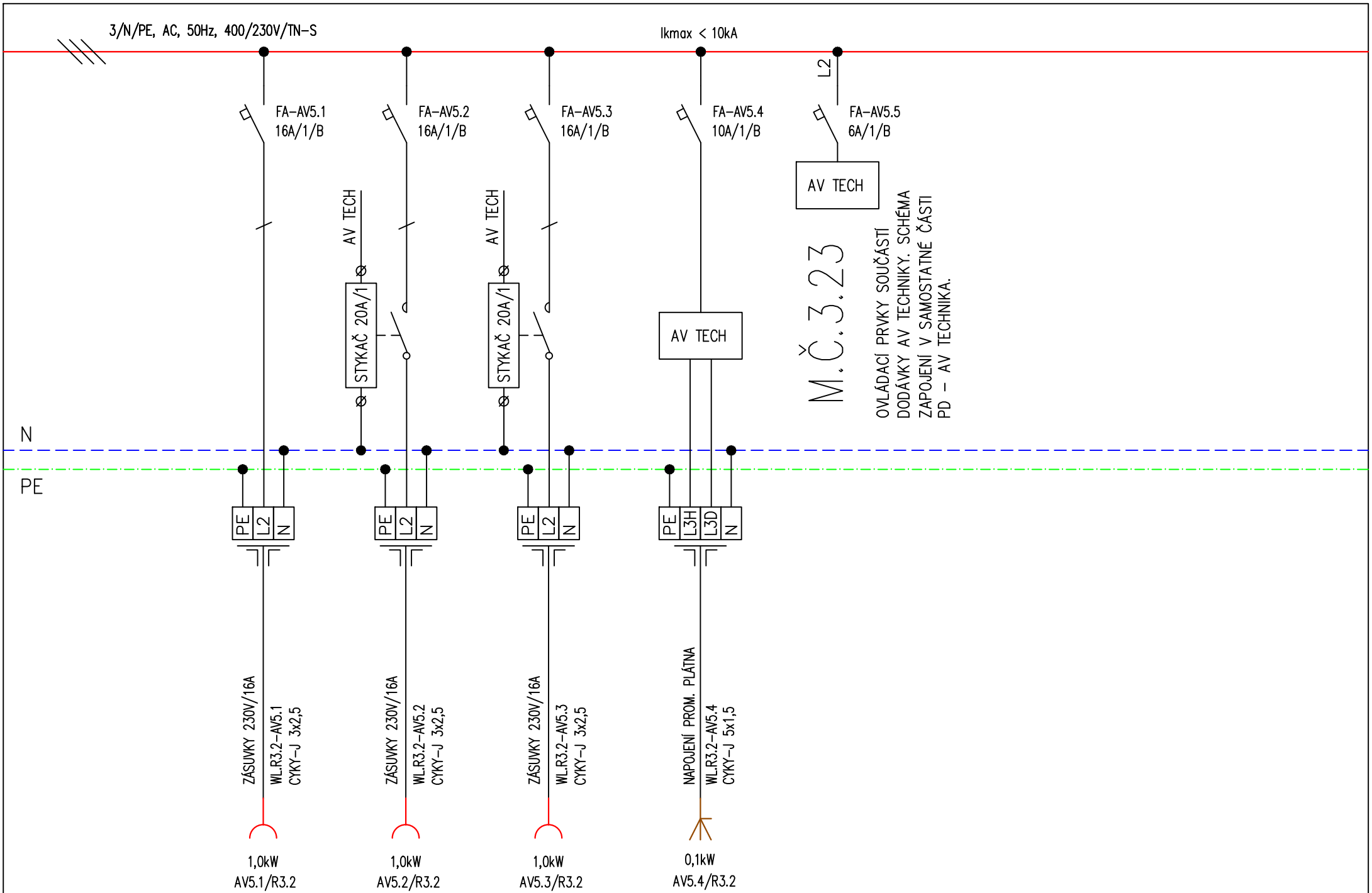

ROZVADĚČ R3.2	List č.24 z 32

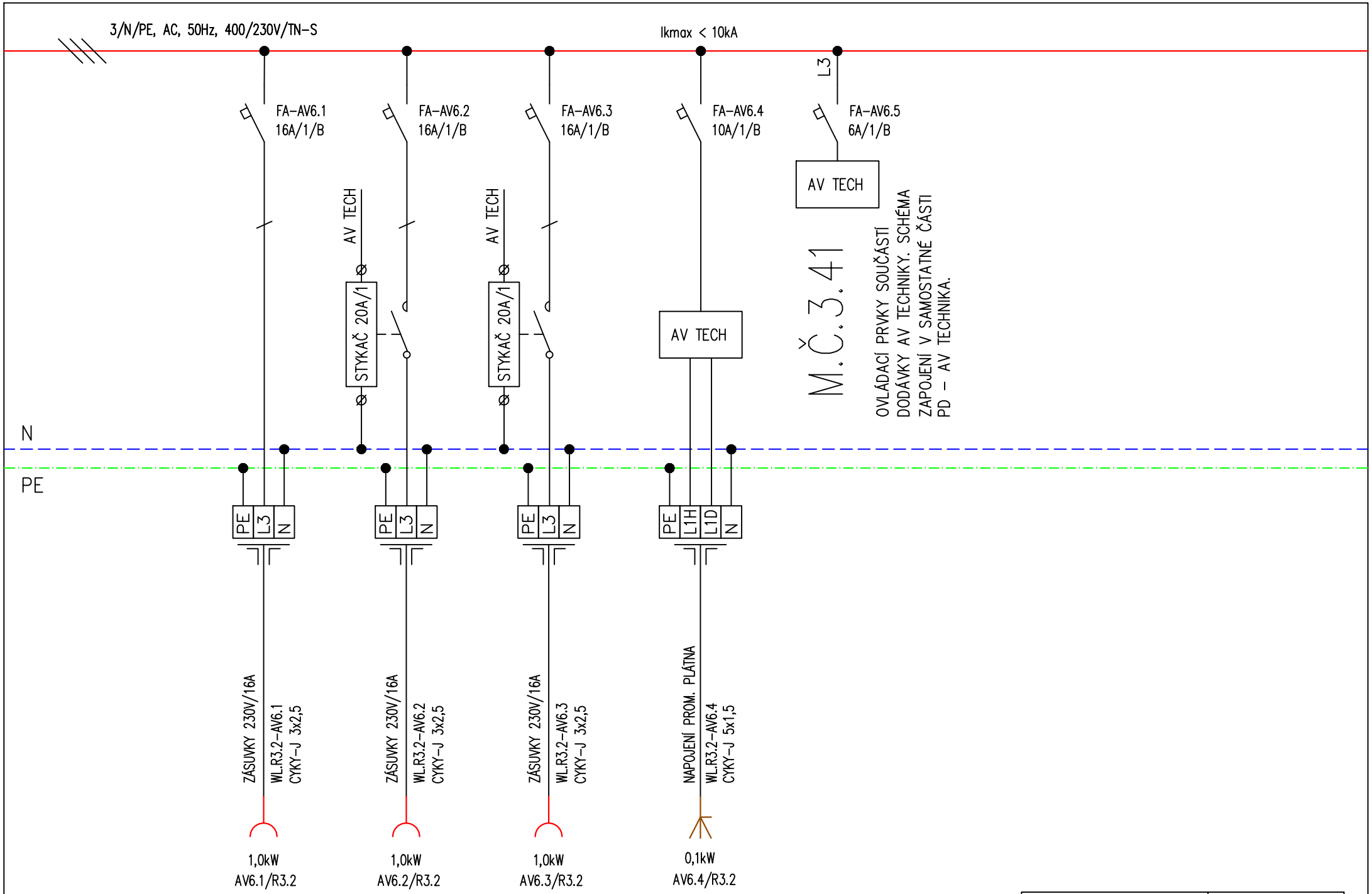

ROZVADĚČ R3.2	List č.25 z 32

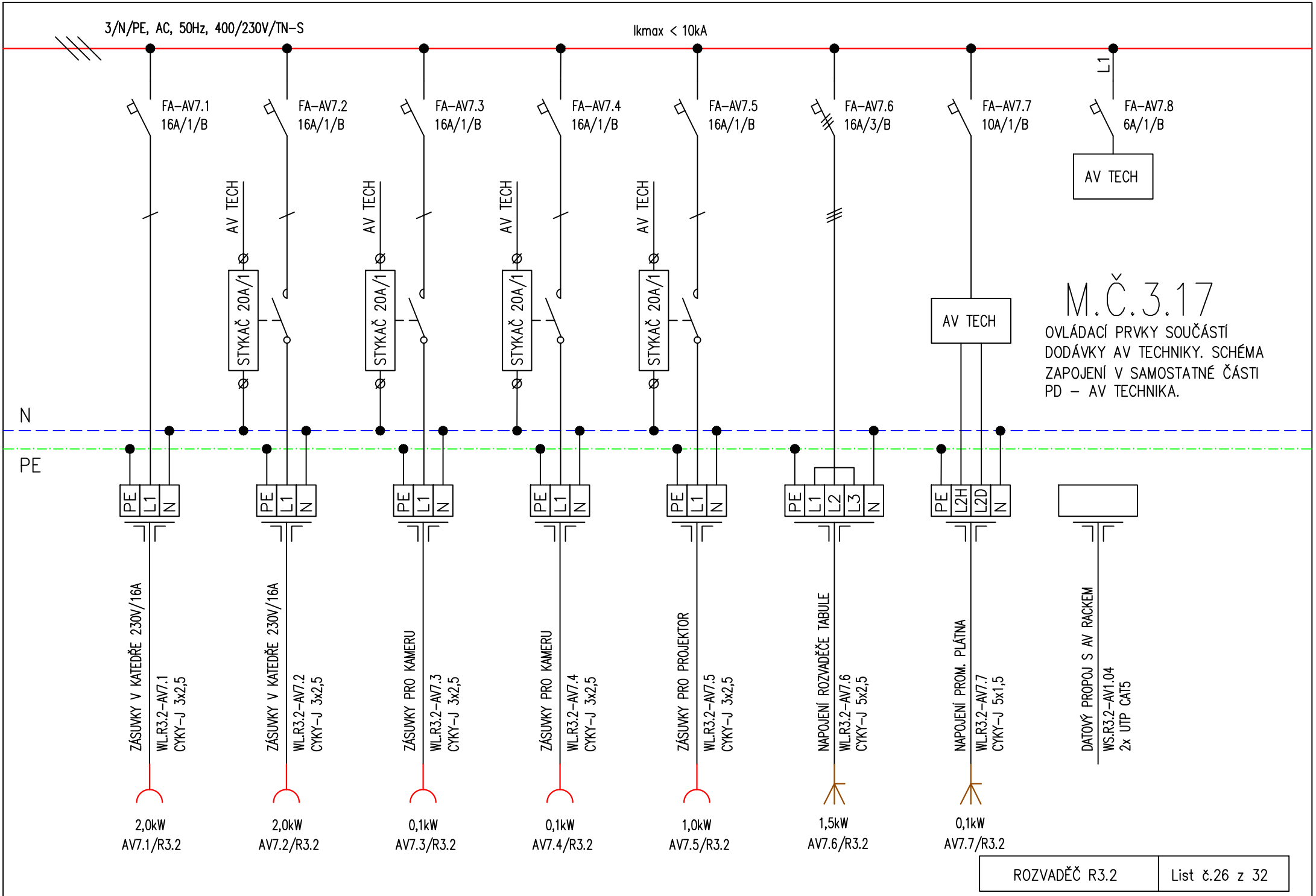
3/N/PE, AC, 50Hz, 400/230V/TN-S
Ikmax < 10kA
L1
FA-AV7.1
16A/1/B
FA-AV7.2
16A/1/B
FA-AV7.3
16A/1/B
FA-AV7.4
16A/1/B
FA-AV7.5
16A/1/B
FA-AV7.6
16A/3/B
FA-AV7.7
10A/1/B
FA-AV7.8
6A/1/B
AV TECH
AV TECH
AV TECH
AV TECH
AV TECH
AV TECH
STYKAČ 20A/1
STYKAČ 20A/1
STYKAČ 20A/1
STYKAČ 20A/1
M.Č.3.17
OVLÁDACÍ PRVKY SOUČÁSTÍ DODÁVKY AV TECHNIKY. SCHÉMA ZAPOJENÍ V SAMOSTATNÉ ČÁSTI PD – AV TECHNIKA.
N
PE
PE L1 N
PE L1 N
PE L1 N
PE L1 N
PE L1 N
PE L1 L2 L3 N
PE L2H L2D N
ZÁSUVKY V KATEDŘE 230V/16A
WL.R3.2-AV7.1
CYKY-J 3x2,5
ZÁSUVKY V KATEDŘE 230V/16A
WL.R3.2-AV7.2
CYKY-J 3x2,5
ZÁSUVKY PRO KAMERU
WL.R3.2-AV7.3
CYKY-J 3x2,5
ZÁSUVKY PRO KAMERU
WL.R3.2-AV7.4
CYKY-J 3x2,5
ZÁSUVKY PRO PROJEKTOR
WL.R3.2-AV7.5
CYKY-J 3x2,5
NAPOJENÍ ROZVADĚČE TABULE
WL.R3.2-AV7.6
CYKY-J 5x2,5
NAPOJENÍ PROM. PLÁTNA
WL.R3.2-AV7.7
CYKY-J 5x1,5
DATOVÝ PROPOJ S AV RACKEM
WS.R3.2-AV1.04
2x UTP CAT5
2,0kW
AV7.1/R3.2
2,0kW
AV7.2/R3.2
0,1kW
AV7.3/R3.2
0,1kW
AV7.4/R3.2
1,0kW
AV7.5/R3.2
1,5kW
AV7.6/R3.2
0,1kW
AV7.7/R3.2
ROZVADĚČ R3.2
List č.26 z 32

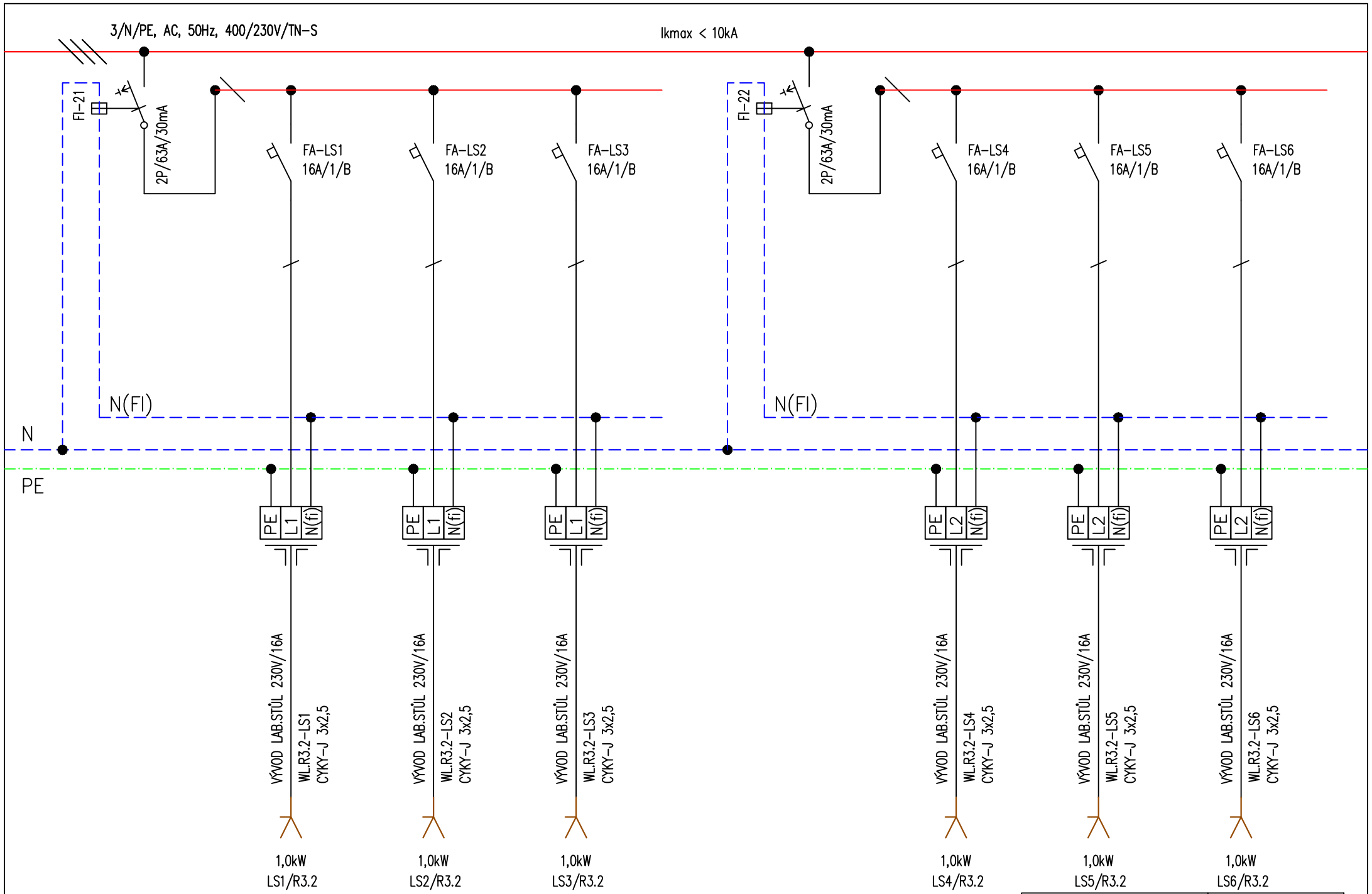

ROZVADĚČ R3.2	List č.27 z 32

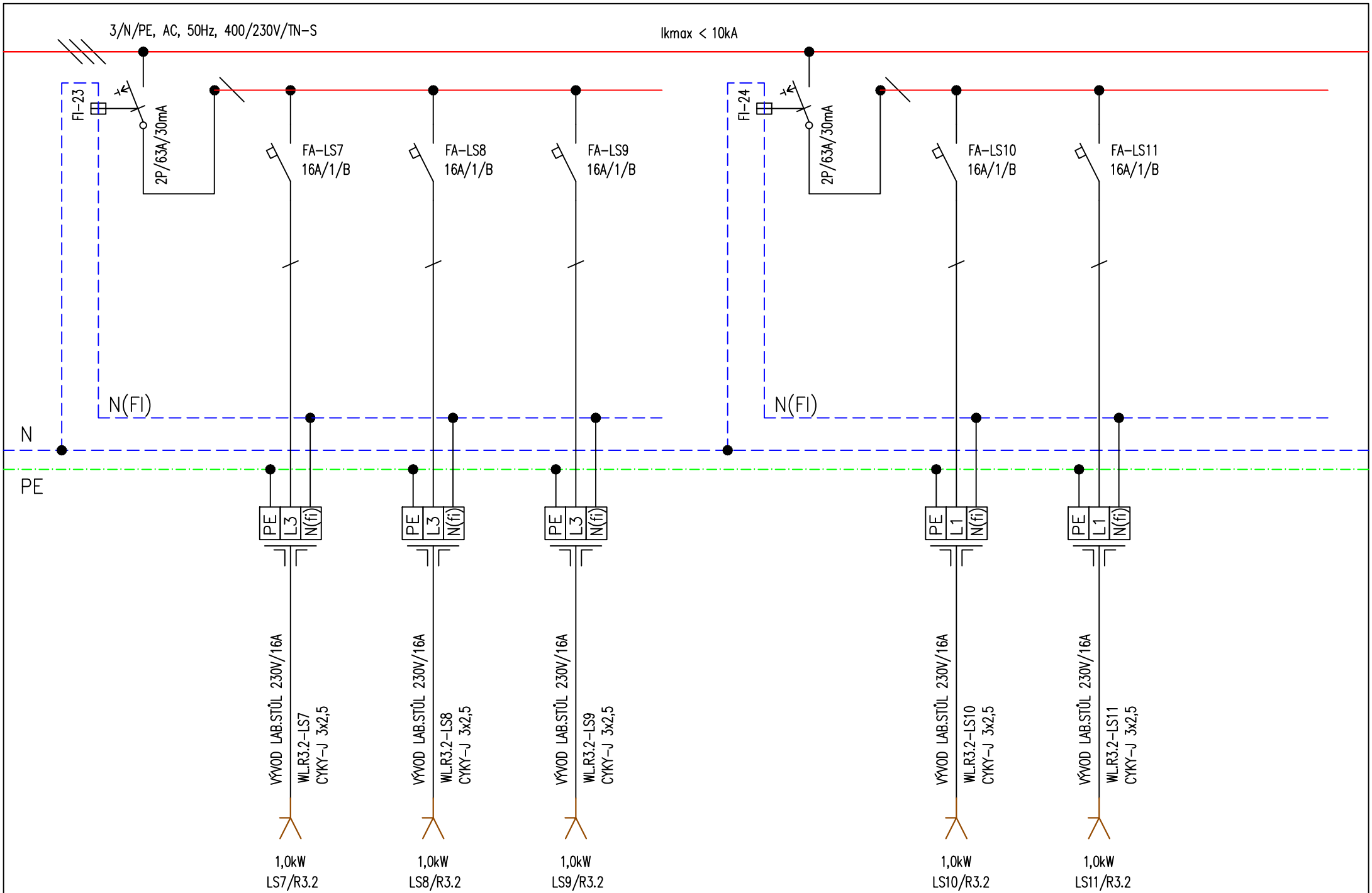

ROZVADĚČ R3.2	List č.28 z 32

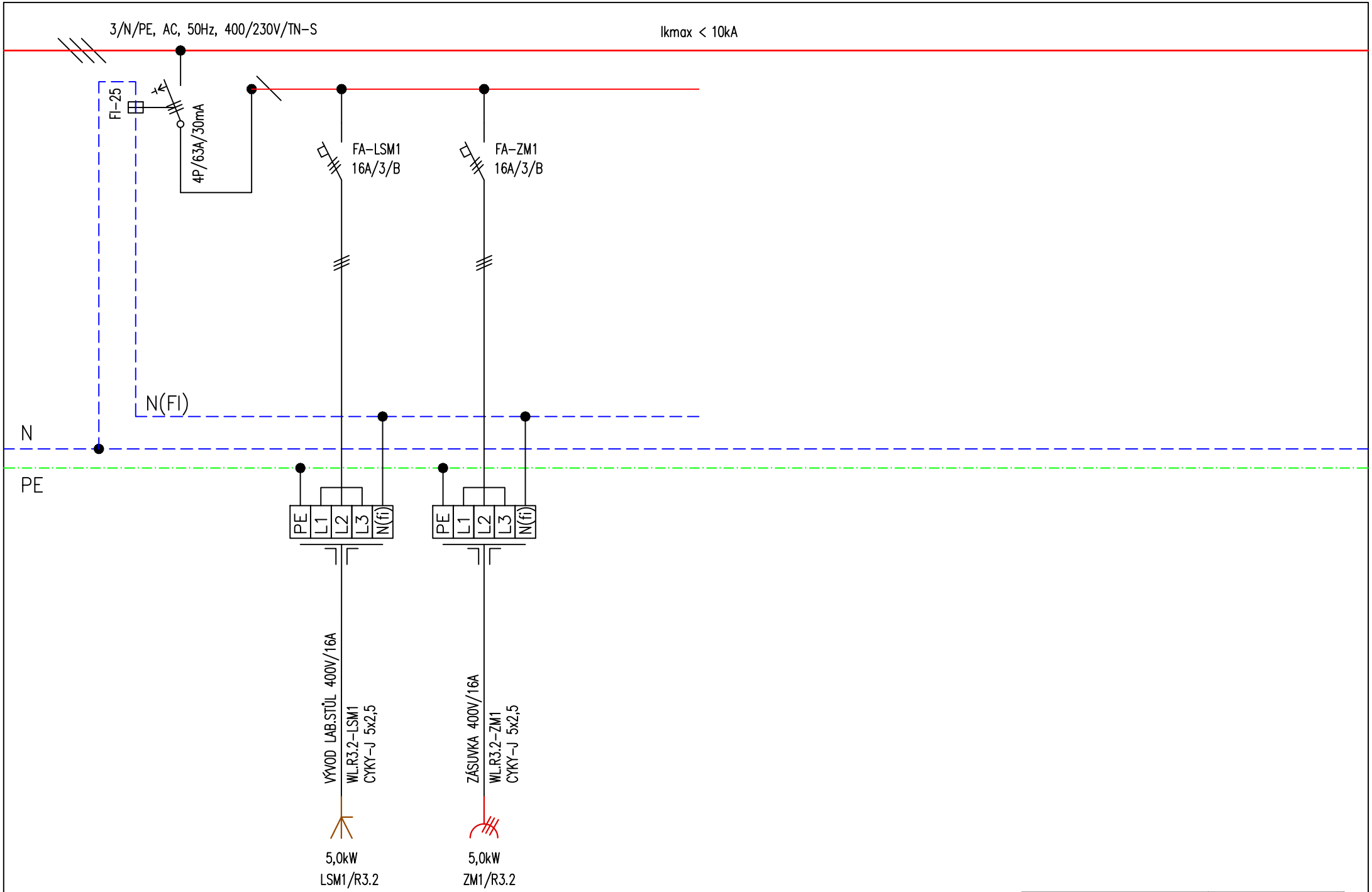

ROZVADĚČ R3.2	List č.29 z 32

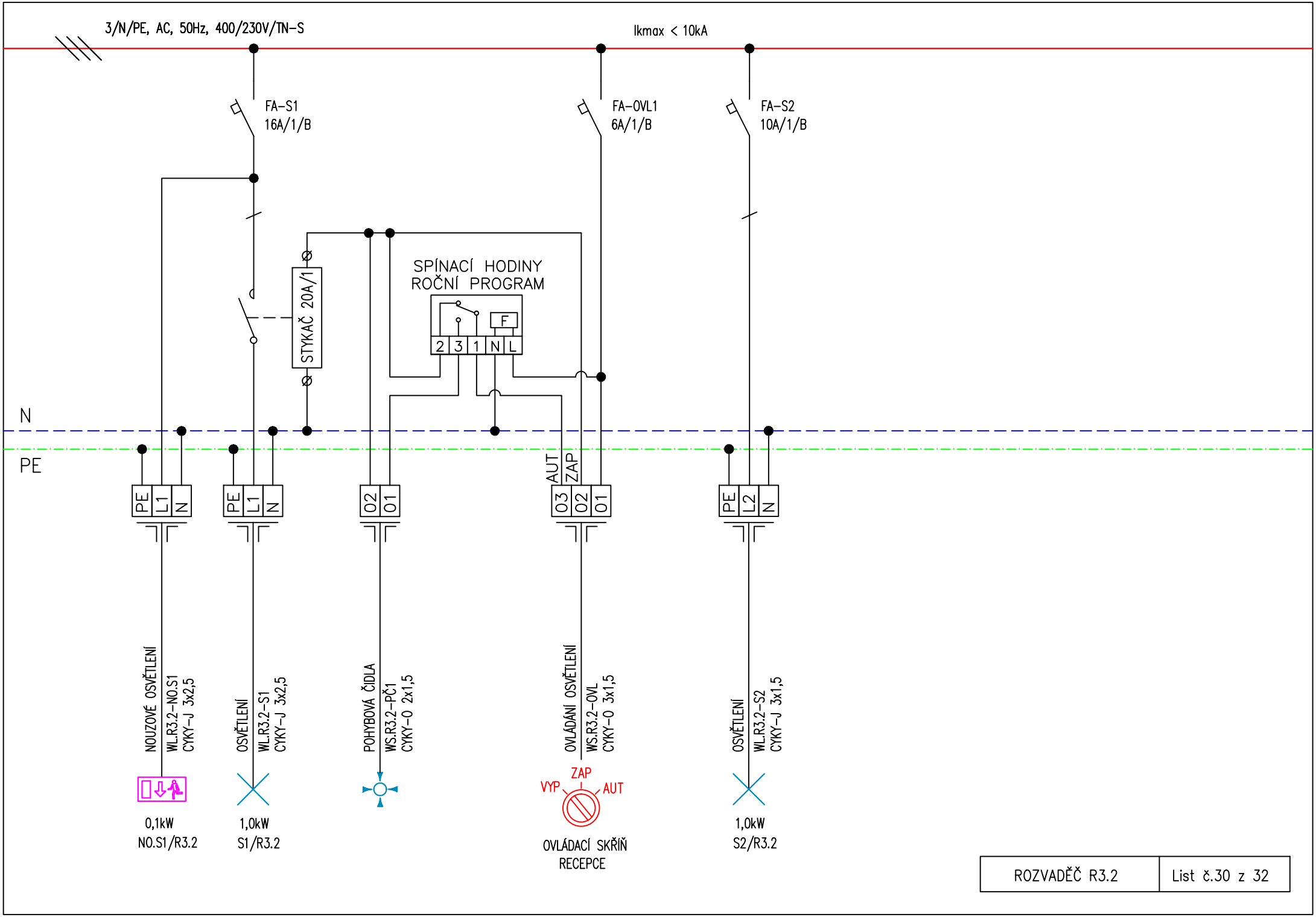

ROZVADĚČ R3.2	List č.30 z 32

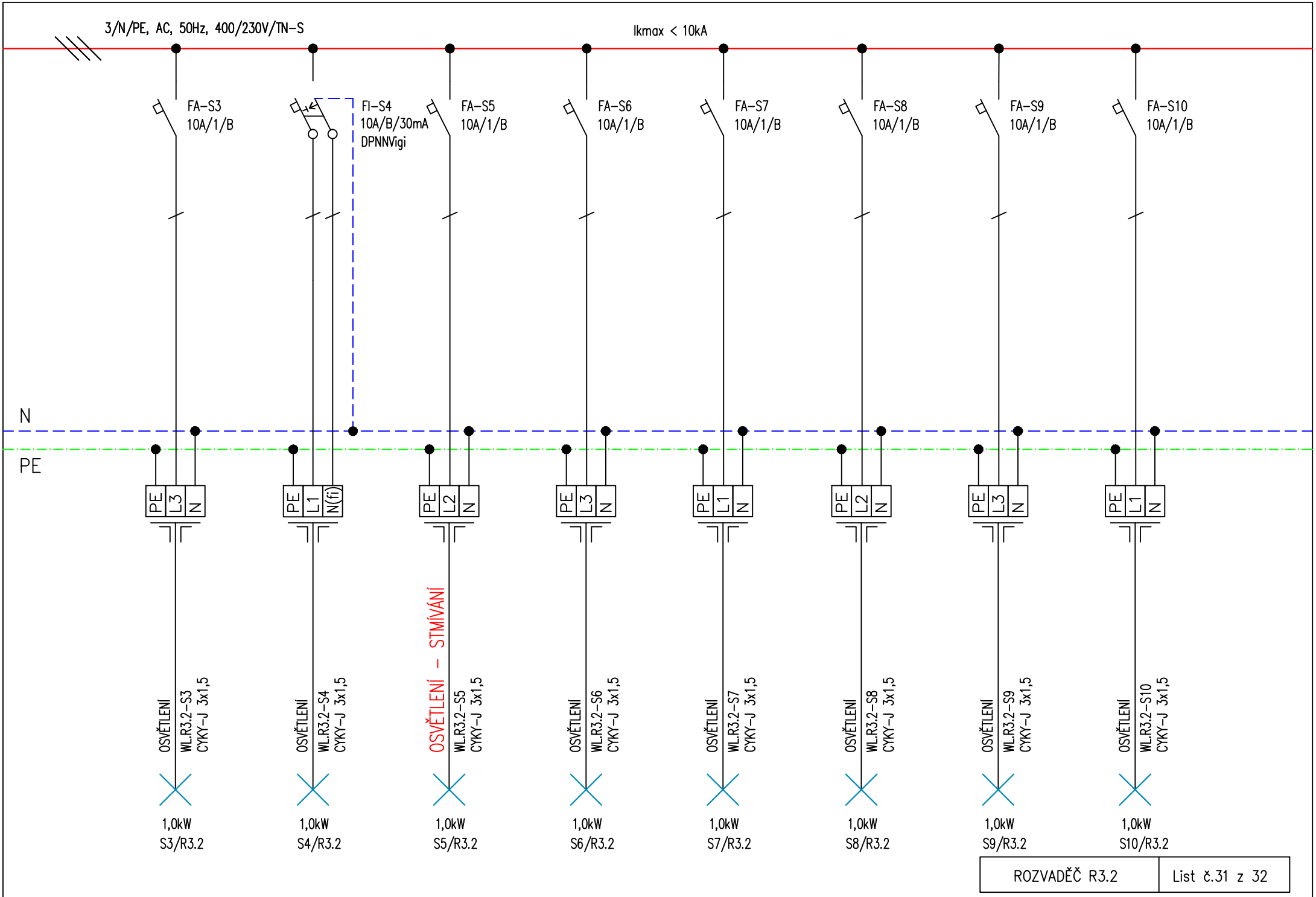
3/N/PE, AC, 50Hz, 400/230V/TN-S
Ikmax < 10kA
FA-S3
10A/1/B
FI-S4
10A/B/30mA
DPNNVigi
FA-S5
10A/1/B
FA-S6
10A/1/B
FA-S7
10A/1/B
FA-S8
10A/1/B
FA-S9
10A/1/B
FA-S10
10A/1/B
N
PE
PE L3 N
PE L1 N(fi)
PE L2 N
PE L3 N
PE L1 N
PE L2 N
PE L3 N
PE L1 N
OSVĚTLENÍ
WL.R3.2-S3
CYKY-J 3x1,5
OSVĚTLENÍ
WL.R3.2-S4
CYKY-J 3x1,5
OSVĚTLENÍ - STMÍVÁNÍ
WL.R3.2-S5
CYKY-J 3x1,5
OSVĚTLENÍ
WL.R3.2-S6
CYKY-J 3x1,5
OSVĚTLENÍ
WL.R3.2-S7
CYKY-J 3x1,5
OSVĚTLENÍ
WL.R3.2-S8
CYKY-J 3x1,5
OSVĚTLENÍ
WL.R3.2-S9
CYKY-J 3x1,5
OSVĚTLENÍ
WL.R3.2-S10
CYKY-J 3x1,5
1,0kW
S3/R3.2
1,0kW
S4/R3.2
1,0kW
S5/R3.2
1,0kW
S6/R3.2
1,0kW
S7/R3.2
1,0kW
S8/R3.2
1,0kW
S9/R3.2
1,0kW
S10/R3.2
ROZVADĚČ R3.2
List č.31 z 32

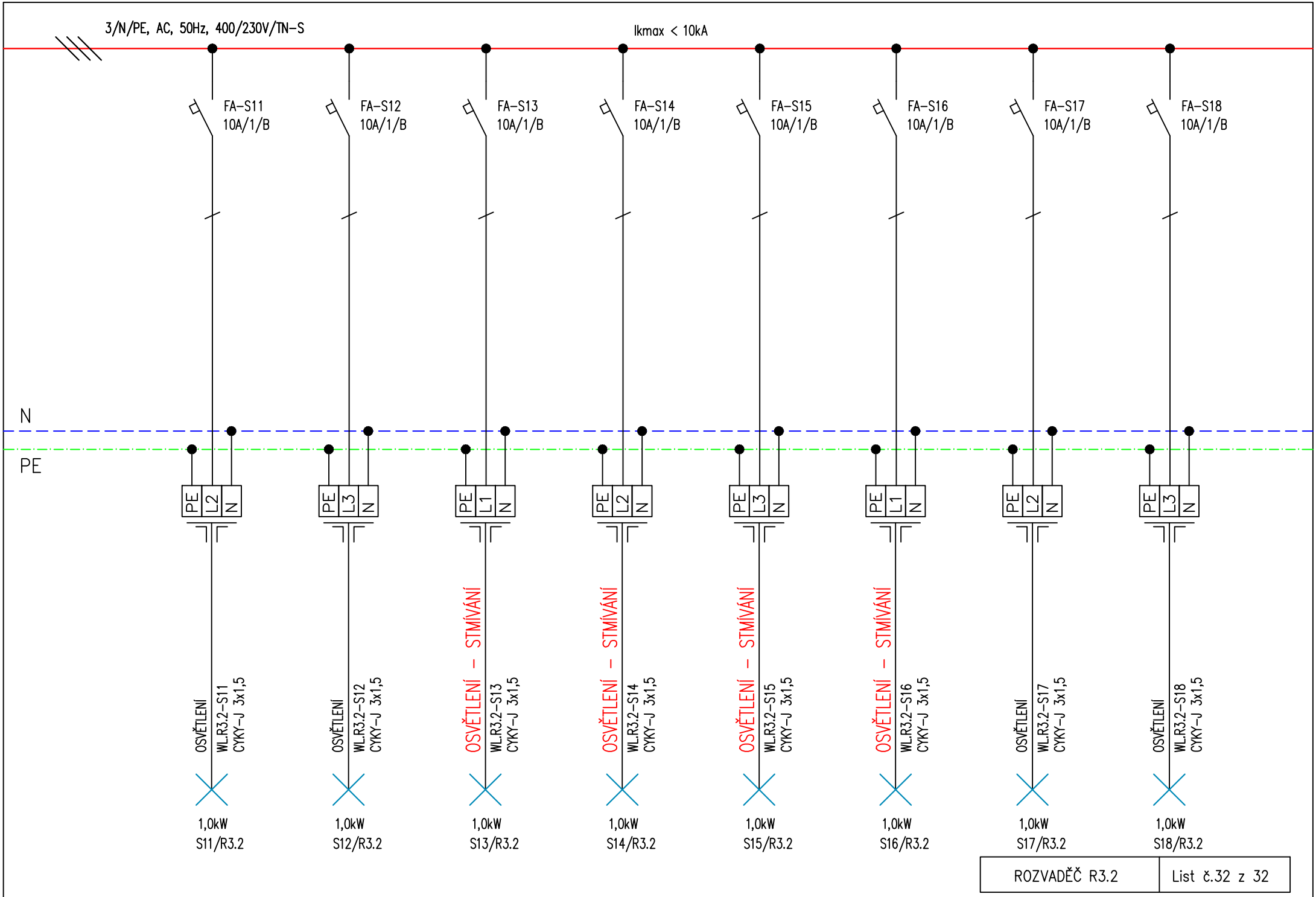
3/N/PE, AC, 50Hz, 400/230V/TN-S
Ikmax < 10kA
FA-S11 10A/1/B
FA-S12 10A/1/B
FA-S13 10A/1/B
FA-S14 10A/1/B
FA-S15 10A/1/B
FA-S16 10A/1/B
FA-S17 10A/1/B
FA-S18 10A/1/B
N
PE
PE L2 N
PE L3 N
PE L1 N
PE L2 N
PE L3 N
PE L1 N
PE L2 N
PE L3 N
OSVĚTLENÍ
OSVĚTLENÍ - STMÍVÁNÍ
WL.R3.2-S11 CYKY-J 3x1,5
WL.R3.2-S12 CYKY-J 3x1,5
WL.R3.2-S13 CYKY-J 3x1,5
WL.R3.2-S14 CYKY-J 3x1,5
WL.R3.2-S15 CYKY-J 3x1,5
WL.R3.2-S16 CYKY-J 3x1,5
WL.R3.2-S17 CYKY-J 3x1,5
WL.R3.2-S18 CYKY-J 3x1,5
1,0kW S11/R3.2
1,0kW S12/R3.2
1,0kW S13/R3.2
1,0kW S14/R3.2
1,0kW S15/R3.2
1,0kW S16/R3.2
1,0kW S17/R3.2
1,0kW S18/R3.2
ROZVADĚČ R3.2
List č.32 z 32